MITSUBISHI
MITSUBISHI MATERIALS

MITSUBISHI CARBIDE

B064E

Para máquinas multi-tarea

Herramientas HSK

Herramientas HSK, a la vanguardia del mecanizado de última generación.

SISTEMA DE HERRAMIENTAS

●Como está organizada esta página

①Organizado por tipos de producto.
(Ver índice en la próxima página.)

TIPO PRODUCTO
indica las cuatro primeras letras del número de pedido, así como el tipo de corte.

TITULO DE LA SERIE DE PRODUCTOS

SECCIÓN PRODUCTO

EN LA FIGURA SE MUESTRA LA APLICACIÓN DE LA HERRAMIENTA
las ilustraciones y la flechas permiten observar las aplicaciones de mecanizado junto con los filos de corte direccionales.

GEOMETRIA

ROMPEVIRUTAS PARA CADA TIPO DE APLICACIÓN

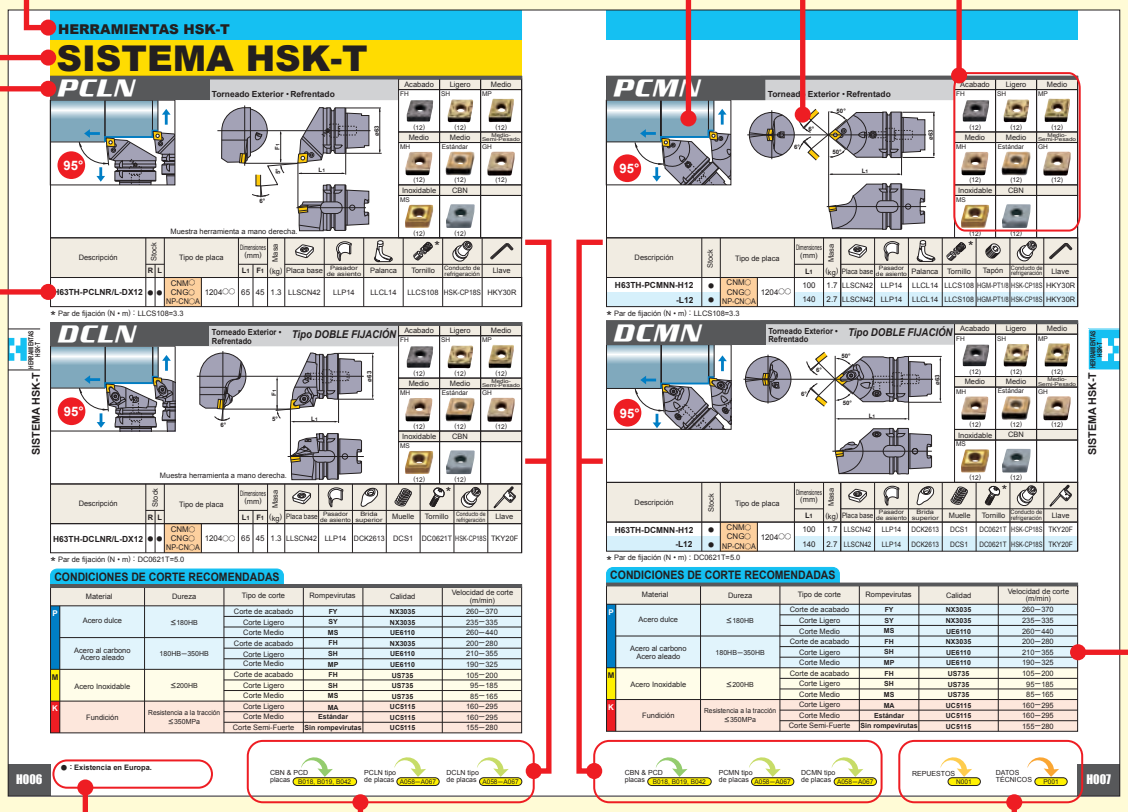

LEYENDA PARA SITUACIÓN DE STOCK
se muestra en la parte izquierda de cada doble página.

PRODUCTO ESTANDAR
Indica las referencias, situación de stock, placas (izquierda/derecha), dimensiones y repuestos.

REFERENCIA PÁGINA SEGÚN APLICACIÓN DE LAS PLACAS
indica la página de referencia que detallan las placas que son aplicables a cada producto.

PÁGINA REFERENCIA
▪REPUESTOS
▪DATOS TÉCNICOS
indica la referencia de páginas incluyendo la anterior, en la parte derecha de cada doble página.

CONDICIONES DE CORTE RECOMENDADAS
clasificación según tipo de material, indica las condiciones de corte recomendadas según la categoria ISO para calidades P, M y K.

●Para pedir. Por favor, especificar referencia y dirección de la herramienta (derecha/izquierda).

HERRAMIENTAS HSK-T

RESUMEN DE HERRAMIENTAS HSK-T H002
CLASIFICACIÓN HERRAMIENTAS HSK-T H004
HERRAMIENTAS HSK-T ESTANDARS

TORNEADO EXTERIOR • REFRENTADO
PORTAHERRAMIENTAS CN○○ H006
PORTAHERRAMIENTAS DN○○ H011

TORNEADO EXTERIOR • REFRENTADO • MANDRINADO
PORTAHERRAMIENTAS CN○○ H008

TORNEADO EXTERIOR • COPIADO
PORTAHERRAMIENTAS DN○○ H009

TORNEADO EXTERIOR • REFRENTADO • COPIADO
PORTAHERRAMIENTAS RC○○ H012

REFRENTADO • COPIADO
PORTAHERRAMIENTAS VB○○ H013

CORTE • RANURADO • COPIADO
PORTAHERRAMIENTAS DG H014

RANURADO EN ÁNGULO • COPIADO
PORTAHERRAMIENTAS DG H015

RANURADO FRONTAL
PORTAHERRAMIENTAS DG H016, H018

RANURADO FRONTAL • COPIADO
PORTAHERRAMIENTAS DG H017, H019

RANURADO
PORTAHERRAMIENTAS MG H022

ROSCADO
PORTAHERRAMIENTAS MMT H024
PORTAHERRAMIENTAS MT H025

HERRAMIENTAS DE TORNEADO EXTERIOR H027
BARRAS DE MANDRINAR H029
BARRAS DE MANDRINADO H030

*Índice por orden alfabetico

H030 **H100TH-B○○-○○○**
H028 **H100TH-EN3232R/L-130**
H027 **H100TH-EV3232R/L-180**
H008 **H63TH-A○○○DCLNR/L12**
H029 **H63TH-B○○-○○**
H014 **H63TH-C○○○○R/L (Pack DG)**
H014 **H63TH-D○○○○R/L (Pack DG)**
H008 **H63TH-DCLNL-L12-3**
H006 **H63TH-DCLNR/L-DX12**
H007 **H63TH-DCMNN-H/L12**
H011 **H63TH-DDJNL-L15-3**
H009 **H63TH-DDJNR/L-DX15**
H010 **H63TH-DDNNN-H/L15**
H028 **H63TH-EN2525R/L-115**
H029 **H63TH-EV2020R/L-105-3**
H027 **H63TH-EV2525R/L-112**
H015 **H63TH-G○○○○NH/L (Pack DG)**
H016 **H63TH-M○○○○R/L (Pack DG)**
H017 **H63TH-M○○○○R/L (Pack DG)**
H022 **H63TH-MGHR/L-DX43○○**
H024 **H63TH-MMTENR-H/L16**
H024 **H63TH-MMTER-DX16**
H025 **H63TH-MTHR/L-DX43**
H018 **H63TH-N○○○○R/L (Pack DG)**
H017 **H63TH-P○○○○R/L (Pack DG)**
H006 **H63TH-PCLNR/L-DX12**
H007 **H63TH-PCMNN-H/L12**
H009 **H63TH-PDJNR/L-DX15**
H010 **H63TH-PDNNN-H/L15**
H012 **H63TH-PRDCN-H/L12**
H012 **H63TH-PRGCR/L-DX12**
H019 **H63TH-Q○○○○R/L (Pack DG)**
H013 **H63TH-SVPBR/L-DX16**
H013 **H63TH-SVVBN-H/L16**
H030 **SL32○○-90**

Sistema de herramientas para torneado para máquinas multi-tarea

HERRAMIENTAS HSK-T

Sistema HSK-T (ICTM estándar)

HSK-T es un nuevo sistema HSK diseñado para el torneado en máquinas multi-tarea que son compatibles con el tipo HSK-A (norma ISO: ISO 12164-1:2001). Lo desarrolló conjuntamente un consorcio de fabricantes japoneses y ahora se usa en todo el mundo como norma ICTM. El tipo HSK-T se registró en la norma ISO en 2008. (ISO 12164-3:2008)

Posicionamiento del filo de corte de alta precisión

El tipo HSK-T tiene una menor tolerancia entre el eje y la ranura del mango de la herramienta que el tipo HSK-A. Esto da como resultado una mayor precisión en la posición del filo de corte. Para el fresado pueden usarse herramientas convencionales de tipo HSK-A.

Compatible con máquinas multi-tarea y centros de mecanizado

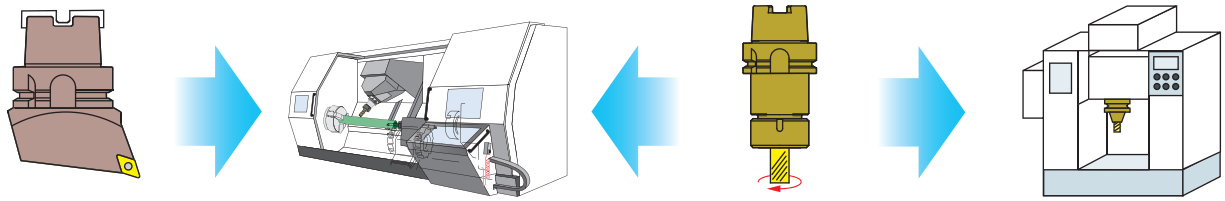

HSK-T (ISO estándar)
Herramienta de torneado

Herramienta HSK-T
Máquinas multi-tarea

HSK-A63 (ISO estándar)
Giro del mango de la herramienta

Herramienta HSK-A
Centro de mecanizado

Mejora en la tolerancia de la ranura

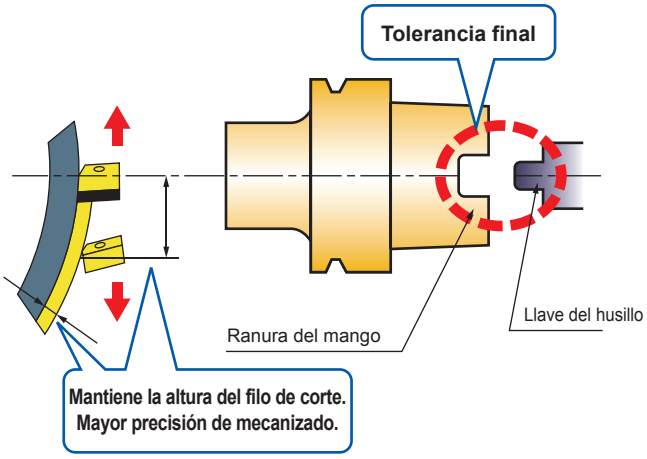

Comparación de tolerancia (Ejemplo) (mm)

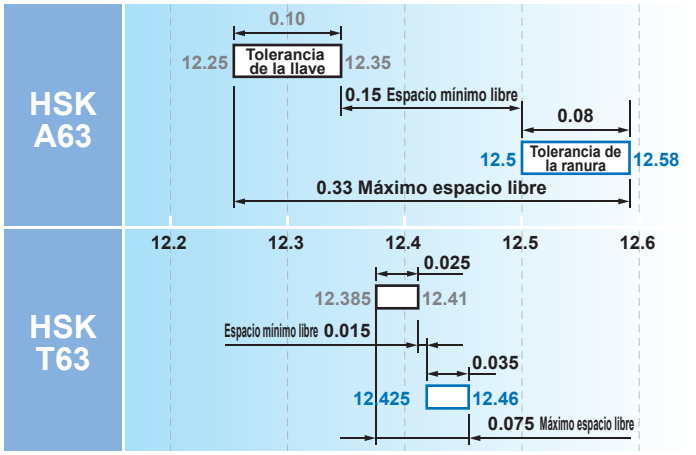

De ICTM-HSK a HSK-T

El orden de pedido de las herramientas puede cambiar, según a la estandarización global.

Tamaño equivalente de HSK-A○○ — Sujeción manual ICTM-HSK con agujeros refrigerantes continuos

Referencia antigua	H○○A	–	WH	– XXXX
Referencia actualizada	H○○TH	–	XXXX	

Tamaño HSK-T○○ (ICTM-HSK estándar)
Amarre manual y con agujeros de refrigeración continuo

Sistema de herramientas tipo HSK-T de gran precisión y rigidez, desarrollado para usar en máquinas multi-tarea.

Herramientas de tipo recto para usar en máquinas multi-tarea

Evite interferencias con la pieza de trabajo mejorando la accesibilidad de la herramienta.

Al inclinar el eje B de la máquina (eje prinicipal de la herramienta) con una interferencia de 45º entre el eje y el portaherramientas, se puede salvar la pieza de trabajo y el husillo.

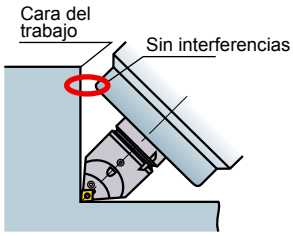

Mejore la altura del eje principal colocando el filo de corte en el centro del eje.

Pueden conseguirse mayor estabilidad y precisión ya que la altura del centro de línea del filo de corte no resulta afectada por el hueco entre el mandril y la cuña.

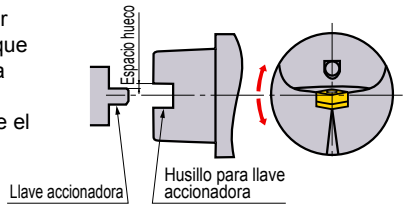

Nueva serie con doble sujeción

El mecanismo de doble sujeción ofrece una gran rigidez, precisión y fiabilidad que garantiza una segura sujeción de la placa.
Es adecuado para materiales difíciles de mecanizar, tales como, inoxidables y termorresistentes.

Herramienta para torneado y refrentado

De tipo recto para tornear y refrentar

Para tornear, refrentar y mandrinar

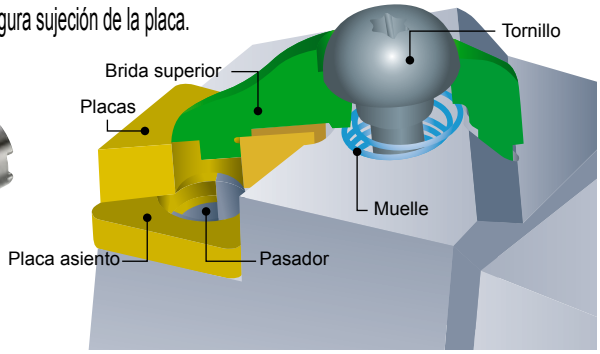

Herramienta 3 en 1 para el proceso de sustitución de herramientas

En una misma herramienta pueden instalarse 3 placas para torneado de la misma geometría.

Puede instalarse el mismo tipo de placas para un cambio rápido de herramientas y sus repuestos.

Pueden instalarse diferentes tipos de placas para diferentes aplicaciones (desbastado, semiacabado y acabado)

Puede instalarse placas de diferentes calidades para realizar diferentes piezas.

Nuevo tamaño HSK-T100 para piezas de trabajo grandes

Las dimensiones del mango son más grandes para una alta eficiencia.

Tipo mango cuadrado

Barra de mandrinar / Tipo Broca

Casquillo

Una única herramienta puede utilizarse con diferentes herramientas.

- Disponible para usar con herramientas JIS B4126 (ISO 5610) 32x32 y 32x25.
- Es posible adaptar una herramienta 25x25 usando una placa de 7 mm.

*Placa no suministrada.

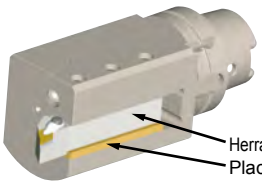

CLASIFICACIÓN HERRAMIENTAS HSK-T

TORNEADO EXTERIOR • REFRENTADO • COPIADO

Descripción	Geometría
H63TH-PCLNR/L-DX12 H006	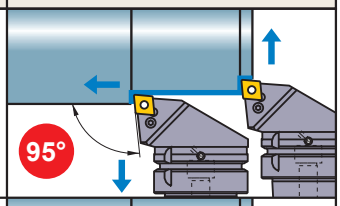
H63TH-DCLNR/L-DX12 H006	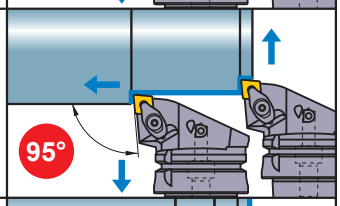
H63TH-PDJNR/L-DX15 H009	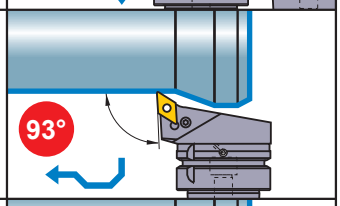
H63TH-DDJNR/L-DX15 H009	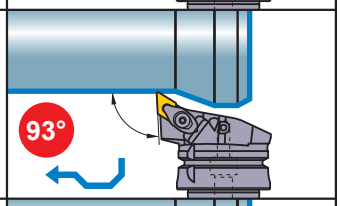
H63TH-SVPBR/L-DX16 H013	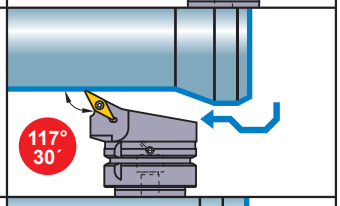
H63TH-PRGCR/L-DX12 H012	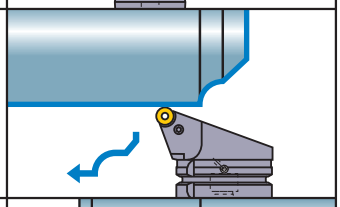
H63TH-DCLNL-L12-3 H008	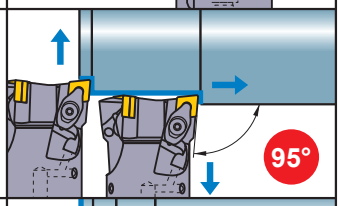
H63TH-DDJNL-L15-3 H011	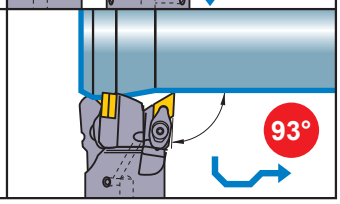

Descripción	Geometría
H63TH-PCMNN-H/L12 H007	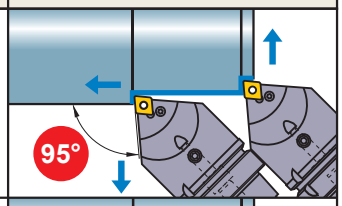
H63TH-DCMNN-H/L12 H007	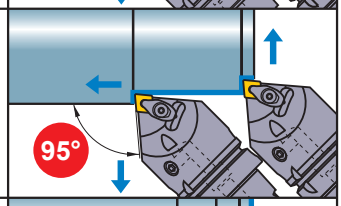
H63TH-PDNNN-H/L15 H010	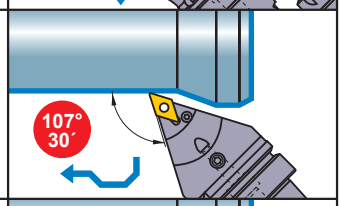
H63TH-DDNNN-H/L15 H010	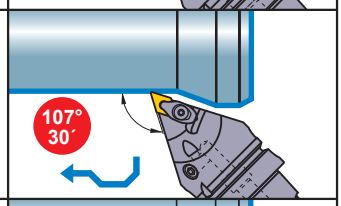
H63TH-SVVBN-H/L16 H013	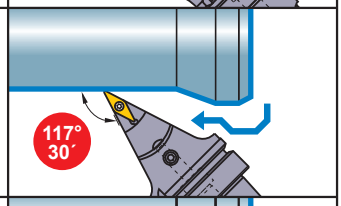
H63TH-PRDCN-H/L12 H012	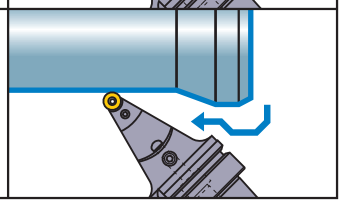

TORNEADO EXTERIOR • REFRENTADO • MANDRINADO

Descripción	Geometría
H63TH-A25KDCLNR/L12 H63TH-A32LDCLNR/L12 H008	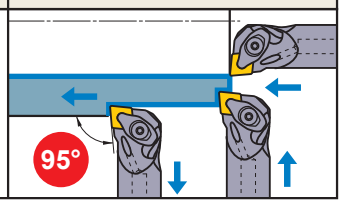

RANURADO

Descripción	Geometría
H63TH-C○○○○R/L ➲ H014	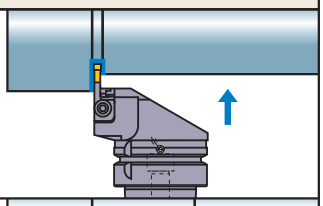
H63TH-C/D○○○○R/L ➲ H014	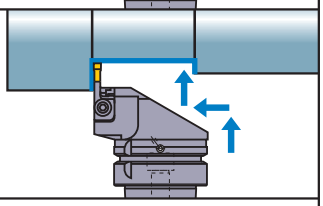
H63TH-G○○○○NH/L ➲ H015	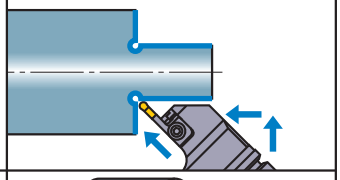
H63TH-M/N/P/Q○○○○R/L ➲ H016－H019	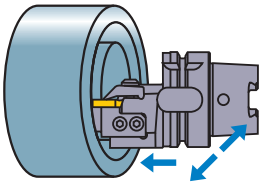
H63TH-MGHR/L-DX43○○ ➲ H022	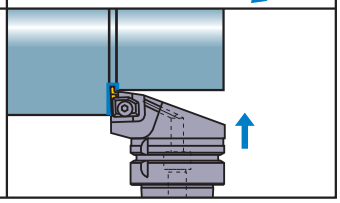

HERRAMIENTAS DE TORNEADO EXTERIOR

Descripción	Herramienta
H63TH-EV2525R/L-112 ➲ H027	
H100TH-EV3232R/L-180 ➲ H027	
H63TH-EN2525R/L-115 *1 ➲ H028	
H100TH-EN3232R/L-130 *1 ➲ H028	
H63TH-EV2020R/L-105-3 ➲ H029	

ROSCADO

Descripción	Geometría
H63TH-MMTER-DX16 ➲ H024	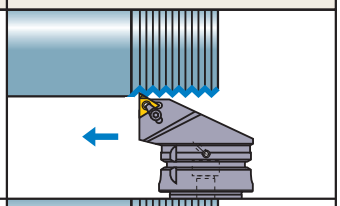
H63TH-MMTENR-H/L16 ➲ H024	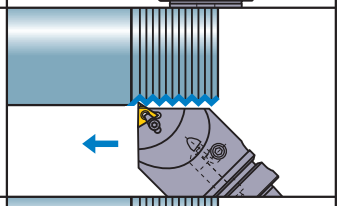
H63TH-MTHR/L-DX43 ➲ H025	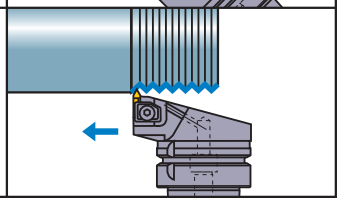

BARRAS DE MANDRINAR

Descripción	Herramienta
H63TH-B○○-○○ ➲ H029	
H100TH-B○○-○○○ ➲ H030	
SL32○○-90 (Casquillo) *2 ➲ H030	

*1 Mitsubishi Materials tiene licencia para la producción y distribución de estas herramientas de MORI SEIKI CO., LTD bajo la patente N° 3720202.
*2 El manguito SL32○○-90 es para usar sólo con H100TH-B32-135.

SISTEMA HSK-T

PCLN

Torneado Exterior • Refrentado

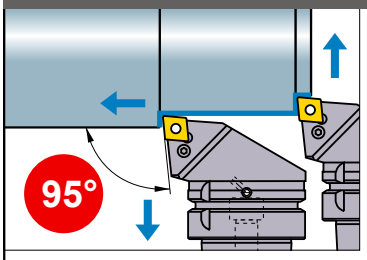

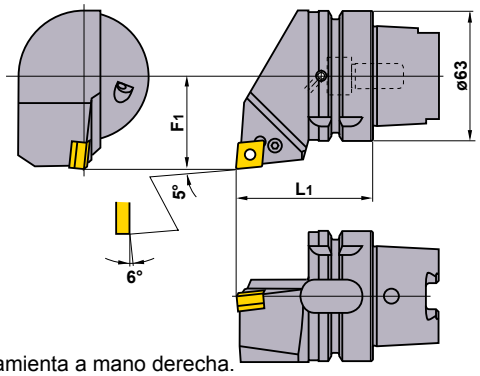

Muestra herramienta a mano derecha.

Acabado	Ligero	Medio
FH (12)	SH (12)	MP (12)
Medio	**Medio**	**Medio-Semi-Pesado**
MH (12)	Estándar (12)	GH (12)
Inoxidable	**CBN**	
MS (12)	(12)	

Descripción	Stock R	Stock L	Tipo de placa	Dimensiones (mm) L1	Dimensiones (mm) F1	Peso (kg)	Placa base	Pasador de asiento	Palanca	Tornillo *	Conducto de refrigeración	Llave
H63TH-PCLNR/L-DX12	●	●	CNM○ CNG○ NP-CN○A 1204○○	65	45	1.3	LLSCN42	LLP14	LLCL14	LLCS108	HSK-CP18S	HKY30R

* Par de fijación (N • m) : LLCS108=3.3

DCLN

Torneado Exterior • Refrentado *Tipo DOBLE FIJACIÓN*

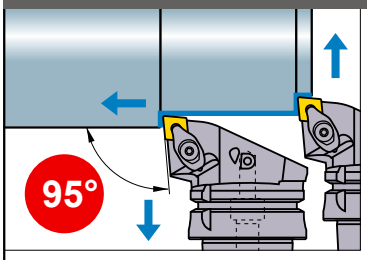

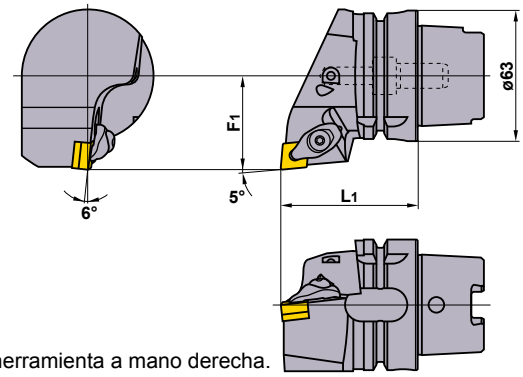

Muestra herramienta a mano derecha.

Acabado	Ligero	Medio
FH (12)	SH (12)	MP (12)
Medio	**Medio**	**Medio-Semi-Pesado**
MH (12)	Estándar (12)	GH (12)
Inoxidable	**CBN**	
MS (12)	(12)	

Descripción	Stock R	Stock L	Tipo de placa	Dimensiones (mm) L1	Dimensiones (mm) F1	Peso (kg)	Placa base	Pasador de asiento	Brida superior	Muelle	Tornillo *	Conducto de refrigeración	Llave
H63TH-DCLNR/L-DX12	●	●	CNM○ CNG○ NP-CN○A 1204○○	65	45	1.3	LLSCN42	LLP14	DCK2613	DCS1	DC0621T	HSK-CP18S	TKY20F

* Par de fijación (N • m) : DC0621T=5.0

CONDICIONES DE CORTE RECOMENDADAS

	Material	Dureza	Tipo de corte	Rompevirutas	Calidad	Velocidad de corte (m/min)
P	Acero dulce	≤180HB	Corte de acabado	**FY**	**NX3035**	260—370
			Corte Ligero	**SY**	**NX3035**	235—335
			Corte Medio	**MS**	**UE6110**	260—440
	Acero al carbono Acero aleado	180HB—350HB	Corte de acabado	**FH**	**NX3035**	200—280
			Corte Ligero	**SH**	**UE6110**	210—355
			Corte Medio	**MP**	**UE6110**	190—325
M	Acero Inoxidable	≤200HB	Corte de acabado	**FH**	**US735**	105—200
			Corte Ligero	**SH**	**US735**	95—185
			Corte Medio	**MS**	**US735**	85—165
K	Fundición	Resistencia a la tracción ≤350MPa	Corte Ligero	**MA**	**UC5115**	160—295
			Corte Medio	**Estándar**	**UC5115**	160—295
			Corte Semi-Fuerte	**Sin rompevirutas**	**UC5115**	155—280

● : **Existencia en Europa.**

CBN & PCD placas B018, B019, B042
PCLN tipo de placas A058—A067
DCLN tipo de placas A058—A067

PCMN

Torneado Exterior • Refrentado

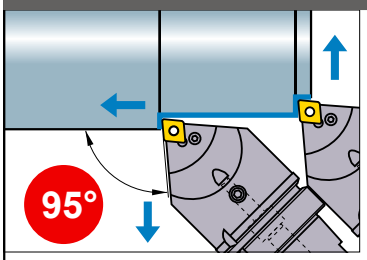

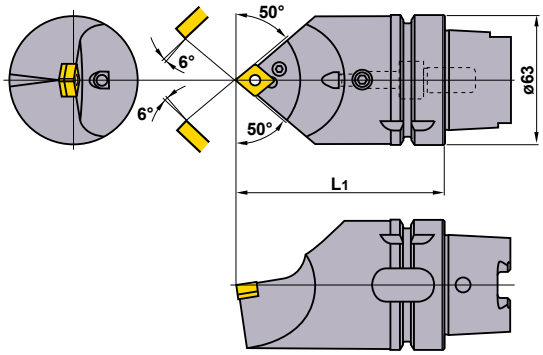

Acabado	Ligero	Medio
FH (12)	SH (12)	MP (12)
Medio	**Medio**	**Medio-Semi-Pesado**
MH (12)	Estándar (12)	GH (12)
Inoxidable	**CBN**	
MS (12)	(12)	

Descripción	Stock	Tipo de placa		Dimensiones (mm) L1	Peso (kg)	Placa base	Pasador de asiento	Palanca	Tornillo *	Tapón	Conducto de refrigeración	Llave
H63TH-PCMNN-H12	●	CNM○ CNG○ NP-CN○A	1204○○	100	1.7	LLSCN42	LLP14	LLCL14	LLCS108	HGM-PT1/8	HSK-CP18S	HKY30R
-L12	●			140	2.7	LLSCN42	LLP14	LLCL14	LLCS108	HGM-PT1/8	HSK-CP18S	HKY30R

* Par de fijación (N • m) : LLCS108=3.3

DCMN

Torneado Exterior • Refrentado ***Tipo DOBLE FIJACIÓN***

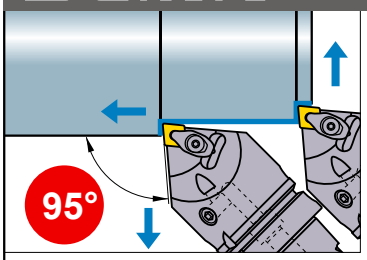

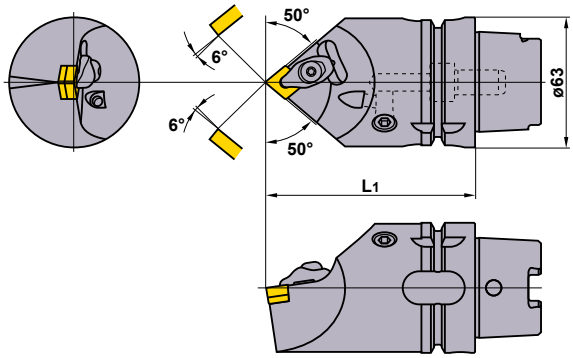

Acabado	Ligero	Medio
FH (12)	SH (12)	MP (12)
Medio	**Medio**	**Medio-Semi-Pesado**
MH (12)	Estándar (12)	GH (12)
Inoxidable	**CBN**	
MS (12)	(12)	

Descripción	Stock	Tipo de placa		Dimensiones (mm) L1	Peso (kg)	Placa base	Pasador de asiento	Brida superior	Muelle	Tornillo *	Conducto de refrigeración	Llave
H63TH-DCMNN-H12	●	CNM○ CNG○ NP-CN○A	1204○○	100	1.7	LLSCN42	LLP14	DCK2613	DCS1	DC0621T	HSK-CP18S	TKY20F
-L12	●			140	2.7	LLSCN42	LLP14	DCK2613	DCS1	DC0621T	HSK-CP18S	TKY20F

* Par de fijación (N • m) : DC0621T=5.0

CONDICIONES DE CORTE RECOMENDADAS

	Material	Dureza	Tipo de corte	Rompevirutas	Calidad	Velocidad de corte (m/min)
P	Acero dulce	≤180HB	Corte de acabado	**FY**	**NX3035**	260—370
			Corte Ligero	**SY**	**NX3035**	235—335
			Corte Medio	**MS**	**UE6110**	260—440
	Acero al carbono Acero aleado	180HB—350HB	Corte de acabado	**FH**	**NX3035**	200—280
			Corte Ligero	**SH**	**UE6110**	210—355
			Corte Medio	**MP**	**UE6110**	190—325
M	Acero Inoxidable	≤200HB	Corte de acabado	**FH**	**US735**	105—200
			Corte Ligero	**SH**	**US735**	95—185
			Corte Medio	**MS**	**US735**	85—165
K	Fundición	Resistencia a la tracción ≤350MPa	Corte Ligero	**MA**	**UC5115**	160—295
			Corte Medio	**Estándar**	**UC5115**	160—295
			Corte Semi-Fuerte	**Sin rompevirutas**	**UC5115**	155—280

CBN & PCD placas B018, B019, B042
PCMN tipo de placas A058—A067
DCMN tipo de placas A058—A067
REPUESTOS N001
DATOS TÉCNICOS P001

SISTEMA HSK-T

DCLN

Torneado Exterior • Refrentado — ***Tipo DOBLE FIJACIÓN***

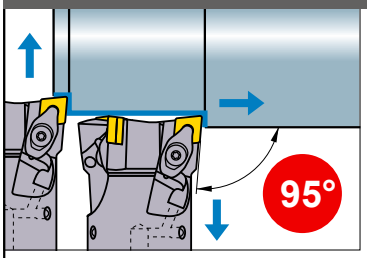

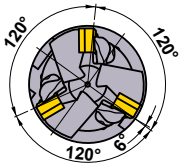

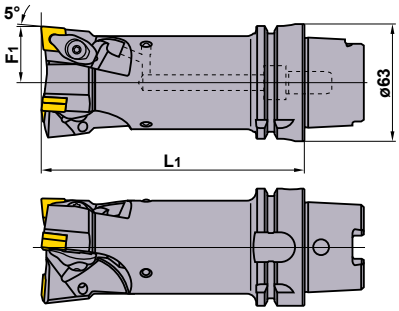

Acabado	Ligero	Medio
FH (12)	SH (12)	MP (12)
Medio	**Medio**	**Medio-Semi-Pesado**
MH (12)	Estándar (12)	GH (12)
Inoxidable	**CBN**	
MS (12)	(12)	

Solo herramienta a mano izquierda.

Descripción	Stock L	Tipo de placa		Dimensiones (mm) L1	F1	Peso (kg)	Placa base	Pasador de asiento	Brida superior	Muelle	Tornillo *	Conducto de refrigeración	Llave
H63TH-DCLNL-L12-3	●	CNM○ CNG○ NP-CN○A	1204○○	140	30	2.2	LLSCN42	LLP14	DCK2613	DCS1	DC0621T	HSK-CP18S	TKY20F

* Par de fijación (N • m) : DC0621T=5.0

DCLN

Torneado Exterior • Refrentado • Mandrinado — ***Tipo DOBLE FIJACIÓN***

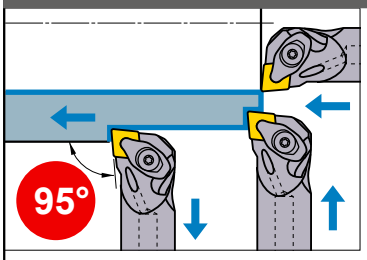

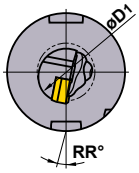

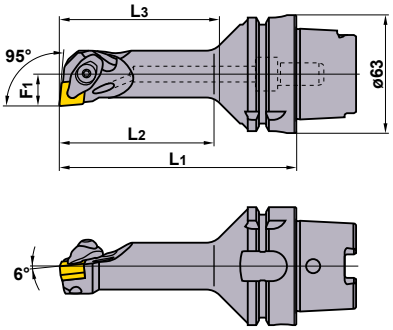

Acabado	Ligero	Medio
FH (12)	SH (12)	MP (12)
Medio	**Medio**	**Medio-Semi-Pesado**
MH (12)	Estándar (12)	GH (12)
Inoxidable	**CBN**	
MS (12)	(12)	

Muestra herramienta a mano derecha.

Descripción	Stock R	Stock L	Tipo de placa		Dimensiones (mm) L1	L2	L3	F1	RR°	Mínimo diámetro de corte D1 (mm)	Peso (kg)	Placa base	Pasador de asiento	Brida superior	Muelle	Tornillo *	Llave
H63TH-A25KDCLNR/L12	●	●	CNM○ CNG○ NP-CN○A	1204○○	125	82	84	17	11	32	1.1	LLSCP42	LLP14	DCK2613	DCS1	DC0621T	TKY20F
A32LDCLNR/L12	●	●			140	100	102	22	13	40	1.4	LLSCN42	LLP14	DCK2613	DCS1	DC0621T	TKY20F

* Par de fijación (N • m) : DC0621T=5.0

CONDICIONES DE CORTE RECOMENDADAS

	Material	Dureza	Tipo de corte	Rompevirutas	Calidad	Velocidad de corte (m/min)
P	Acero dulce	≤180HB	Corte de acabado	**FY**	**NX3035**	260—370
			Corte Ligero	**SY**	**NX3035**	235—335
			Corte Medio	**MS**	**UE6110**	260—440
	Acero al carbono Acero aleado	180HB—350HB	Corte de acabado	**FH**	**NX3035**	200—280
			Corte Ligero	**SH**	**UE6110**	210—355
			Corte Medio	**MP**	**UE6110**	190—325
M	Acero Inoxidable	≤200HB	Corte de acabado	**FH**	**US735**	105—200
			Corte Ligero	**SH**	**US735**	95—185
			Corte Medio	**MS**	**US735**	85—165
K	Fundición	Resistencia a la tracción ≤350MPa	Corte Ligero	**MA**	**UC5115**	160—295
			Corte Medio	**Estándar**	**UC5115**	160—295
			Corte Semi-Fuerte	**Sin rompevirutas**	**UC5115**	155—280

● : **Existencia en Europa.**

CBN & PCD placas B018, B019, B042

DCLN tipo de placas A058—A067

PDJN

Torneado Exterior • Copiado

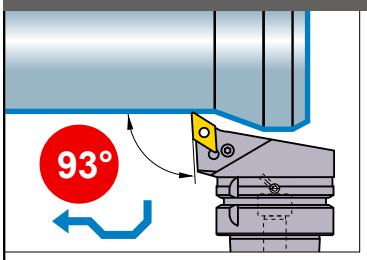

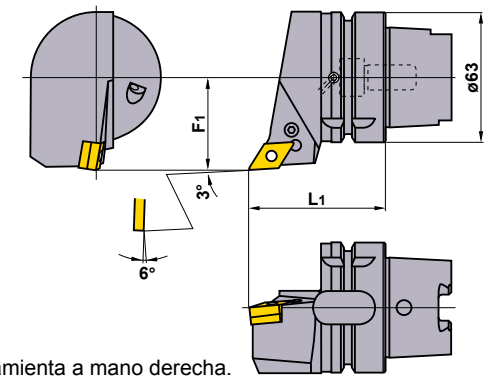

Muestra herramienta a mano derecha.

Acabado	Ligero	Medio
FH (15)	SH (15)	MP (15)
Medio	**Medio-Semi-Pesado**	**Inoxidable**
MH (15)	GH (15)	MS (15)
Clase G	**CBN**	
R/L (15)	(15)	

Descripción	Stock R	Stock L	Tipo de placa		Dimensiones (mm) L1	Dimensiones (mm) F1	Peso (kg)	*2 Placa base	Pasador de asiento	Palanca	*1 Tornillo	Conducto de refrigeración	Llave
H63TH-PDJNR/L-DX15	●	●	DNM○ DNG○ NP-DN○A	1504○○	65	45	1.2	LLSDN43 (LLSDN42)	LLP14	LLCL24	LLCS108	HSK-CP18S	HKY30R

*1 Par de fijación (N • m) : LLCS108=3.3

*2 Utilizar placa de asiento LLSDN42 con placas de 6.35mm de espesor. Cuando se utilicen éstas, la placa de asiento debe pedirse aparte.

DDJN

Torneado Exterior • Copiado ***Tipo DOBLE FIJACIÓN***

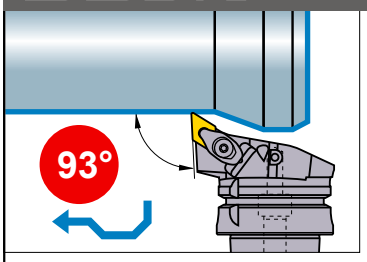

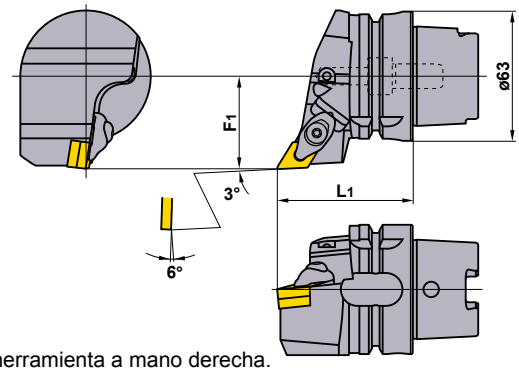

Muestra herramienta a mano derecha.

Acabado	Ligero	Medio
FH (15)	SH (15)	MP (15)
Medio	**Medio-Semi-Pesado**	**Inoxidable**
MH (15)	GH (15)	MS (15)
Clase G	**CBN**	
R/L (15)	(15)	

Descripción	Stock R	Stock L	Tipo de placa		Dimensiones (mm) L1	Dimensiones (mm) F1	Peso (kg)	*2 Placa base	Pasador de asiento	Brida superior	Muelle	*1 Tornillo	Conducto de refrigeración	Llave
H63TH-DDJNR/L-DX15	●	●	DNM○ DNG○ NP-DN○A	1504○○	65	45	1.2	LLSDN43 (LLSDN42)	LLP24	DCK2613	DCS1	DC0621T	HSK-CP18S	TKY20F

*1 Par de fijación (N • m) : DC0621T=5.0

*2 Utilizar placa de asiento LLSDN42 con placas de 6.35mm de espesor. Cuando se utilicen éstas, la placa de asiento debe pedirse aparte.

CONDICIONES DE CORTE RECOMENDADAS

	Material	Dureza	Tipo de corte	Rompevirutas	Calidad	Velocidad de corte (m/min)
P	Acero dulce	≤180HB	Corte de acabado	**FY**	**NX3035**	260—370
			Corte Ligero	**SY**	**NX3035**	235—335
			Corte Medio	**MS**	**UE6110**	260—440
	Acero al carbono Acero aleado	180HB—350HB	Corte de acabado	**FH**	**NX3035**	200—280
			Corte Ligero	**SH**	**UE6110**	210—355
			Corte Medio	**MP**	**UE6110**	190—325
M	Acero Inoxidable	≤200HB	Corte de acabado	**FH**	**US735**	105—200
			Corte Ligero	**SH**	**US735**	95—185
			Corte Medio	**MS**	**US735**	85—165
K	Fundición	Resistencia a la tracción ≤350MPa	Corte Ligero	**MA**	**UC5115**	160—295
			Corte Medio	**Estándar**	**UC5115**	160—295
			Corte Semi-Fuerte	**Sin rompevirutas**	**UC5115**	155—280

CBN & PCD placas B020, B021, B042
PDJN tipo de placas A068—A072
DDJN tipo de placas A068—A072
REPUESTOS N001
DATOS TÉCNICOS P001

SISTEMA HSK-T

PDNN

Torneado Exterior • Copiado

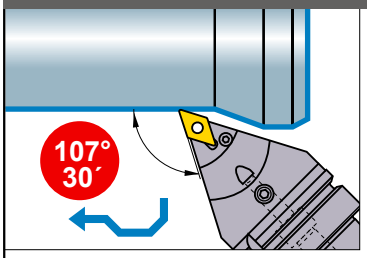

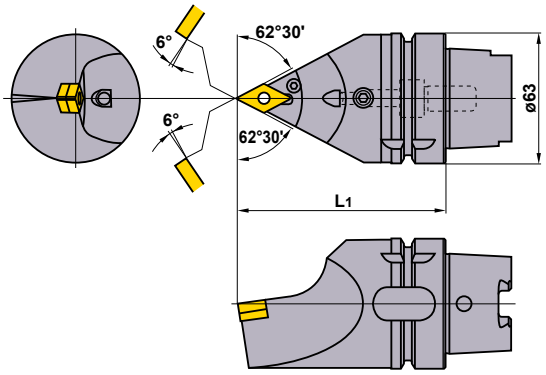

Acabado	Ligero	Medio
FH (15)	SH (15)	MP (15)
Medio	**Medio-Semi-Pesado**	**Inoxidable**
MH (15)	GH (15)	MS (15)
Clase G	**CBN**	
R/L (15)	(15)	

Descripción	Stock	Tipo de placa		Dimensiones (mm) L1	Peso (kg)	*2 Placa base	Pasador de asiento	Palanca	*1 Tornillo	Tapón	Conducto de refrigeración	Llave
H63TH-PDNNN-H15	●	DNM○ DNG○ NP-DN○A	1504○○	100	1.6	LLSDN43 (LLSDN42)	LLP14	LLCL24	LLCS108	HGM-PT1/8	HSK-CP18S	HKY30R
-L15	●			140	2.5	LLSDN43 (LLSDN42)	LLP14	LLCL24	LLCS108	HGM-PT1/8	HSK-CP18S	HKY30R

*1 Par de fijación (N • m) : LLCS108=3.3

*2 Utilizar placa de asiento LLSDN42 con placas de 6.35mm de espesor. Cuando se utilicen éstas, la placa de asiento debe pedirse aparte.

DDNN

Torneado Exterior • Copiado ***Tipo DOBLE FIJACIÓN***

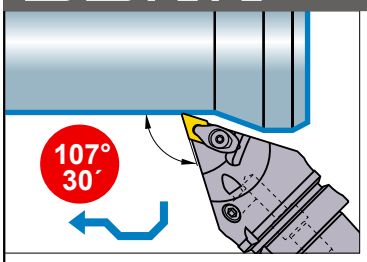

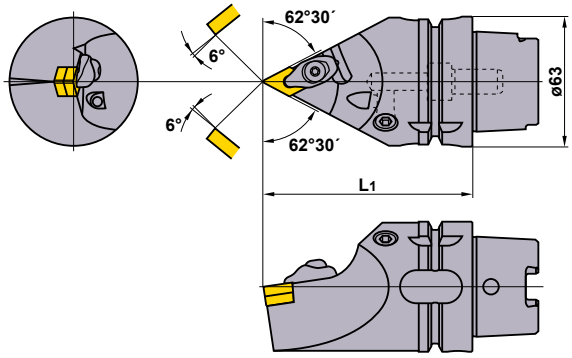

Acabado	Ligero	Medio
FH (15)	SH (15)	MP (15)
Medio	**Medio-Semi-Pesado**	**Inoxidable**
MH (15)	GH (15)	MS (15)
Clase G	**CBN**	
R/L (15)	(15)	

Descripción	Stock	Tipo de placa		Dimensiones (mm) L1	Peso (kg)	*2 Placa base	Pasador de asiento	Brida superior	Muelle	*1 Tornillo	Conducto de refrigeración	Llave
H63TH-DDNNN-H15	●	DNM○ DNG○ NP-DN○A	1504○○	100	1.6	LLSDN43 (LLSDN42)	LLP24	DCK2613	DCS1	DC0621T	HSK-CP18S	TKY20F
-L15	●			140	2.5	LLSDN43 (LLSDN42)	LLP24	DCK2613	DCS1	DC0621T	HSK-CP18S	TKY20F

*1 Par de fijación (N • m) : DC0621T=5.0

*2 Utilizar placa de asiento LLSDN42 con placas de 6.35mm de espesor. Cuando se utilicen éstas, la placa de asiento debe pedirse aparte.

CONDICIONES DE CORTE RECOMENDADAS

	Material	Dureza	Tipo de corte	Rompevirutas	Calidad	Velocidad de corte (m/min)
P	Acero dulce	≤180HB	Corte de acabado	**FY**	**NX3035**	260—370
			Corte Ligero	**SY**	**NX3035**	235—335
			Corte Medio	**MS**	**UE6110**	260—440
	Acero al carbono Acero aleado	180HB—350HB	Corte de acabado	**FH**	**NX3035**	200—280
			Corte Ligero	**SH**	**UE6110**	210—355
			Corte Medio	**MP**	**UE6110**	190—325
M	Acero Inoxidable	≤200HB	Corte de acabado	**FH**	**US735**	105—200
			Corte Ligero	**SH**	**US735**	95—185
			Corte Medio	**MS**	**US735**	85—165
K	Fundición	Resistencia a la tracción ≤350MPa	Corte Ligero	**MA**	**UC5115**	160—295
			Corte Medio	**Estándar**	**UC5115**	160—295
			Corte Semi-Fuerte	**Sin rompevirutas**	**UC5115**	155—280

● : Existencia en Europa.

CBN & PCD placas B020, B021, B042
PDNN tipo de placas A068—A072
DDNN tipo de placas A068—A072

DDJN

Torneado Exterior • Refrentado

Tipo DOBLE FIJACIÓN

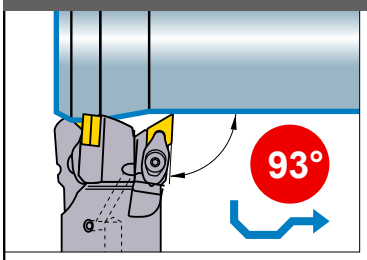

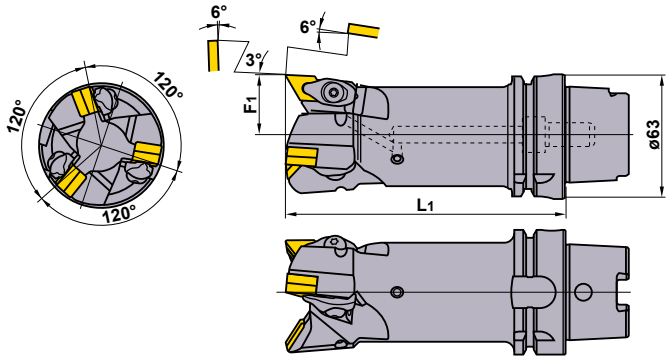

Solo herramienta a mano izquierda.

Acabado	Ligero
FH (15)	SH (15)
Medio	**Medio**
MP (15)	MH (15)
Medio-Semi-Pesado	**Inoxidable**
GH (15)	MS (15)

Descripción	Stock	Tipo de placa		Dimensiones (mm)		Peso	*2				*1		
	L			L1	F1	(kg)	Placa base	Pasador de asiento	Brida superior	Muelle	Tornillo	Conducto de refrigeración	Llave
H63TH-DDJNL-L15-3	●	DNM○ DNG○ NP-DN○A	1504○○	140	30	2.2	LLSDN43 (LLSDN42)	LLP24	DCK2613	DCS1	DC0621T	HSK-CP18S	TKY20F

*1 Par de fijación (N • m) : DC0621T=5.0

*2 Utilizar placa de asiento LLSDN42 con placas de 6.35mm de espesor. Cuando se utilicen éstas, la placa de asiento debe pedirse aparte.

CONDICIONES DE CORTE RECOMENDADAS

	Material	Dureza	Tipo de corte	Rompevirutas	Calidad	Velocidad de corte (m/min)
P	Acero dulce	≤180HB	Corte de acabado	**FY**	**NX3035**	260—370
			Corte Ligero	**SY**	**NX3035**	235—335
			Corte Medio	**MS**	**UE6110**	260—440
	Acero al carbono Acero aleado	180HB—350HB	Corte de acabado	**FH**	**NX3035**	200—280
			Corte Ligero	**SH**	**UE6110**	210—355
			Corte Medio	**MP**	**UE6110**	190—325
M	Acero Inoxidable	≤200HB	Corte de acabado	**FH**	**US735**	105—200
			Corte Ligero	**SH**	**US735**	95—185
			Corte Medio	**MS**	**US735**	85—165
K	Fundición	Resistencia a la tracción ≤350MPa	Corte Ligero	**MA**	**UC5115**	160—295
			Corte Medio	**Estándar**	**UC5115**	160—295
			Corte Semi-Fuerte	**Sin rompevirutas**	**UC5115**	155—280

CBN & PCD placas B020, B021, B042
DDJN tipo de placas A068—A072
REPUESTOS N001
DATOS TÉCNICOS P001

SISTEMA HSK-T

PRGC

Torneado Exterior • Refrentado • Copiado

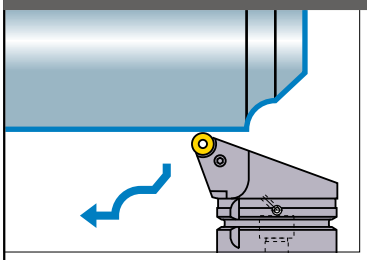

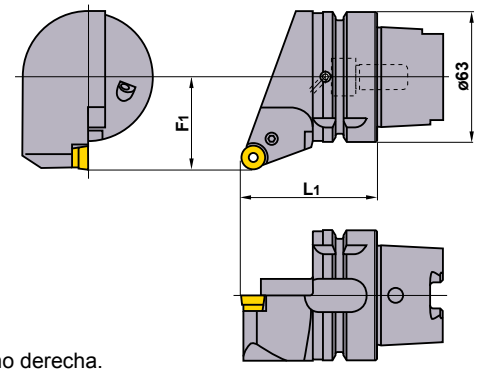

Medio

(12)

Muestra herramienta a mano derecha.

Descripción	Stock R	Stock L	Tipo de placa		Dimensiones (mm) L1	Dimensiones (mm) F1	Peso (kg)	Placa base	Pasador de asiento	Palanca	Tornillo *	Conducto de refrigeración	Llave
H63TH-PRGCR/L-DX12	●	●	RCMX	1204M0	65	45	1.2	LLSRN123	LLP13	LLCL112	LLCS106	HSK-CP18S	HKY25R

* Par de fijación (N • m) : LLCS106=2.2

PRDC

Torneado Exterior • Refrentado • Copiado

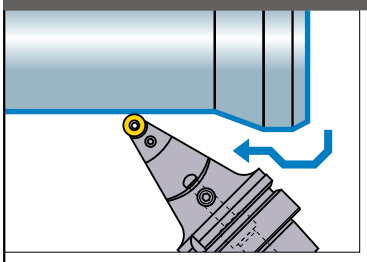

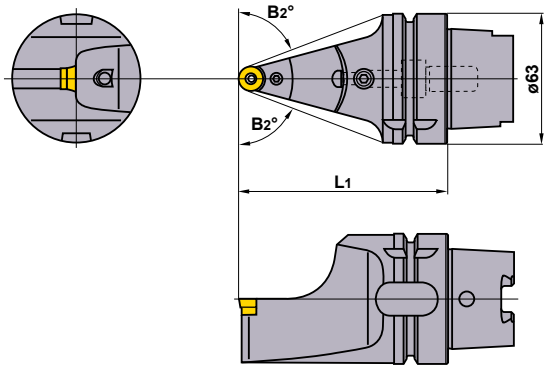

Medio

(12)

Descripción	Stock	Tipo de placa		Dimensiones (mm) L1	Dimensiones (mm) B2°	Peso (kg)	Placa base	Pasador de asiento	Palanca	Tornillo *	Tapón	Conducto de refrigeración	Llave
H63TH-PRDCN-H12	●	RCMX	1204M0	100	69	1.4	LLSRN123	LLP13	LLCL112	LLCS106	HGM-PT1/8	HSK-CP18S	HKY25R
-L12	●			140	75	2.3	LLSRN123	LLP13	LLCL112	LLCS106	HGM-PT1/8	HSK-CP18S	HKY25R

* Par de fijación (N • m) : LLCS106=2.2

CONDICIONES DE CORTE RECOMENDADAS

	Material	Dureza	Tipo de corte	Rompevirutas	Calidad	Velocidad de corte (m/min)
P	Acero dulce	≤180HB	Corte Medio	**Estándar**	**UE6110**	205—350
P	Acero al carbono Acero aleado	180HB—350HB	Corte Medio	**Estándar**	**UE6110**	150—260
M	Acero Inoxidable	≤200HB	Corte Medio	**Estándar**	**US735**	70—130

● : **Existencia en Europa.**

PRGC tipo de placas A104
PRDC tipo de placas A104

SVPB

Refrentado • Copiado

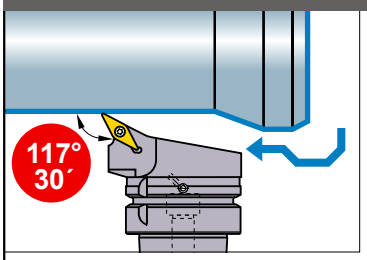

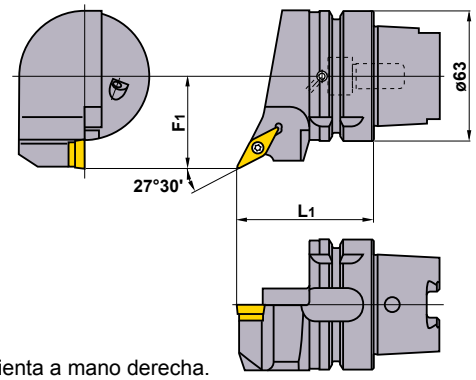

Muestra herramienta a mano derecha.

Acabado	Ligero
R/L-F	SV
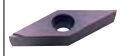 (16)	(16)
Medio	**Medio**
MV	Estándar
(16)	(16)
CBN	
(16)	

Descripción	Stock R	Stock L	Tipo de placa		Dimensiones (mm) L1	Dimensiones (mm) F1	Peso (kg)	Placa base	Pasador de asiento	Tornillo *	Conducto de refrigeración	Llave
H63TH-SVPBR/L-DX16	●	●	VBMT VBGT NP-VBGW	1604○○	65	45	1.1	SPSVN32	BCP141	TS35D	HSK-CP18S	TKY15F

* Par de fijación (N • m) : TS35D=3.5

SVVB

Refrentado • Copiado

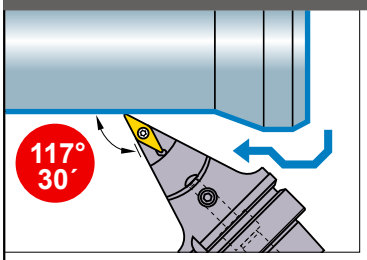

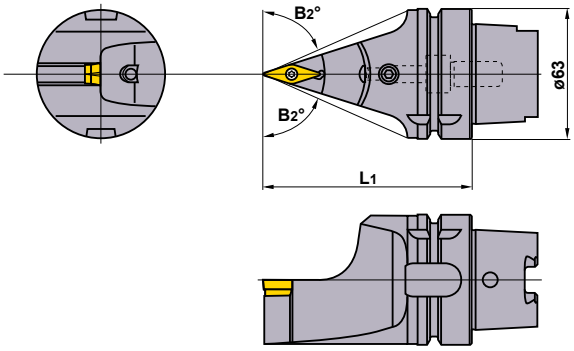

Acabado	Ligero
R/L-F	SV
(16)	(16)
Medio	**Medio**
MV	Estándar
(16)	(16)
CBN	
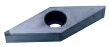 (16)	

Descripción	Stock	Tipo de placa		Dimensiones (mm) L1	Dimensiones (mm) B2°	Peso (kg)	Placa base	Pasador de asiento	Tornillo *	Tapón	Conducto de refrigeración	Llave
H63TH-SVVBN-H16	●	VBMT VBGT NP-VBGW	1604○○	100	66°30'	1.3	SPSVN32	BCP141	TS35D	HGM-PT1/8	HSK-CP18S	TKY15F
-L16	●			140	72°30'	2.2	SPSVN32	BCP141	TS35D	HGM-PT1/8	HSK-CP18S	TKY15F

* Par de fijación (N • m) : TS35D=3.5

CONDICIONES DE CORTE RECOMENDADAS

	Material	Dureza	Tipo de corte	Rompevirutas	Calidad	Velocidad de corte (m/min)
P	Acero dulce	≤180HB	Corte de acabado	**F**	**AP25N**	250 (150—300)
			Corte Medio	**MV**	**UE6020**	200 (150—250)
	Acero al carbono Acero aleado	180HB—350HB	Corte de acabado	**F**	**AP25N**	210 (150—260)
			Corte Medio	**MV**	**UE6020**	170 (120—210)
M	Acero Inoxidable	≤200HB	Corte Medio	**MV**	**US735**	100 (70—120)
K	Fundición	Resistencia a la tracción≤350MPa	Corte Medio	**MV**	**UE6020**	170 (140—200)

CBN Placas B035
SVPB tipo de placas A112
SVVB tipo de placas A112
REPUESTOS N001
DATOS TÉCNICOS P001

SISTEMA HSK-T

DG

Corte • Ranurado • Copiado

Corte, Ranurado

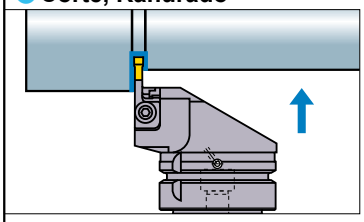

Corte, Ranurado, Copiado

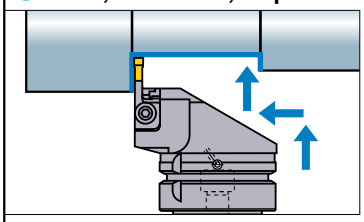

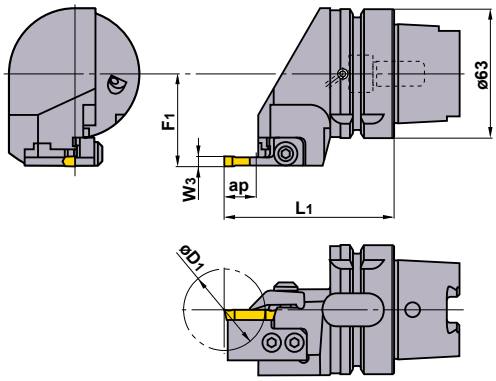

Muestra herramienta a mano derecha.

Corte, Ranurado

Referencia Pack *1	Stock R	Stock L	Componentes: Número de herramienta	Componentes: Apoyo	Componentes: Tornillo de fijación	Ancho de ranura W3	Max. profundidad ranura ap	Max. diámetro ranurado exterior D1	Dimensiones (mm) L1	Dimensiones (mm) F1	Peso (kg)	Tipo de placa	Forma de la placa
H63TH-C5207R/L	★	★	H63TH-DGHR/L	EB2R/L	DGK2R/L	2	16	40	82.4	45	1.3	DGM20CE	DGM...CE
-C5307R/L	★	★	H63TH-DGHR/L	EB3R/L	DGK3R/L	3	16	40	82.4	45	1.3	DGM30CE DGJ30CE	
-C5407R/L	★	★	H63TH-DGHR/L	EB4R/L	DGK4R/L	4	16	40	82.4	45	1.3	DGJ40CE	
-C5507R/L	★	★	H63TH-DGHR/L	EB5R/L	DGK5R/L	5	16	40	82.4	45	1.3	DGJ50CE	DGJ...CE
-C5607R/L	★	★	H63TH-DGHR/L	EB6R/L	DGK6R/L	6	16	40	82.4	45	1.3	DGJ60CE	
-C5707R/L	★	★	H63TH-DGHR/L	EB7R/L	DGK7R/L	7	16	40	82.4	45	1.3	DGJ70CE	
-C5807R/L	★	★	H63TH-DGHR/L	EB8R/L	DGK8R/L	8	16	40	82.4	45	1.3	DGJ80CE	

Corte, Ranurado, Copiado

Referencia Pack *1	Stock R	Stock L	Componentes: Número de herramienta	Componentes: Apoyo	Componentes: Tornillo de fijación	Ancho de ranura W1	Max. profundidad ranura ap	Max. diámetro ranurado exterior D1	Dimensiones (mm) L1	Dimensiones (mm) F1	Peso (kg)	Tipo de placa	Forma de la placa
H63TH-D5307R/L	★	★	H63TH-DGHR/LS	EB3R/LS	DGK3R/L	3	11	30	77.4	45	1.3	DGM30CT	DGM...CT
-D5407R/L	★	★	H63TH-DGHR/LS	EB4R/LS	DGK4R/L	4	11	30	77.4	45	1.3	DGM40CT	
-D5408R/L	★	★	H63TH-DGHR/LS	EB4R/LX	DGK4R/L	4	11	30	77.4	45	1.3	DGM40CTB	DGM...CTB
*2 -C5507R/L	★	★	H63TH-DGHR/L	EB5R/L	DGK5R/L	5	16	40	82.4	45	1.3	DGM50CT DGJ50CT1	DGJ...CT1
-C5508R/L	★	★	H63TH-DGHR/L	EB5R/LX	DGK5R/L	5	16	40	82.4	45	1.3	DGM50CTB DGM50CTD DGM50CTR/L	DGM...CTD DGM...CTR/L
-C5608R/L	★	★	H63TH-DGHR/L	EB6R/LX	DGK6R/L	6	16	40	82.4	45	1.3	DGM60CTB	

*1 El número de referencia del pack incluye una herramienta, apoyos y tornillos de fijación. (Consultar la siguiente lista).
Para pedir los repuestos por separado, indiquen las referencias.
*2 Compatible con la herramienta estándar para cortar y ranurar.

REPUESTOS

Referencia	Tornillo del cartucho	Tornillo *	Muelle	Conducto de refrigeración	Llave
H63TH-DGHR/LS -DGHR/L	HSC05012	DGS51	MES2	HSK-CP18S	HKY40R

* Par de fijación (N • m) : DGS51=7.0

★ : Existencia en Japón.

DG tipo de placas H020, H021

DG

Ranurado en ángulo • Copiado

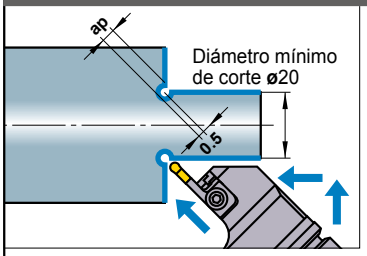

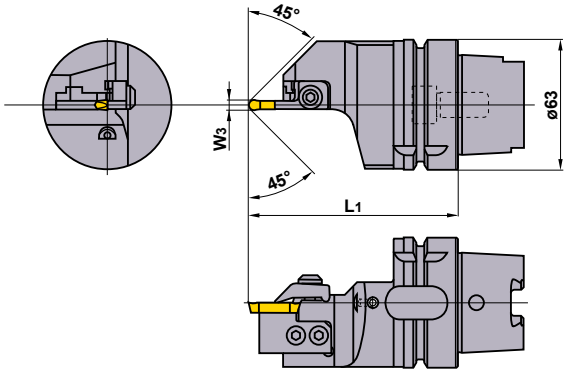

Referencia Pack *	Stock	Componentes			Ancho de ranura W3	Max. profundidad ranura ángulo exterior ap	Dimensiones (mm) L1	Peso (kg)	Tipo de placa	Forma de la placa
		Número de herramienta	Apoyo	Tornillo de fijación						
H63TH-G5408NH	★	**H63TH-DGHN-H4**	**EB4RX**	**DGK4R**	4	2.5	100	1.4	DGM40CTB	DGM...CTB
-G5508NH	★	**H63TH-DGHN-H5**	**EB5RX**	**DGK5R**	5	3	100	1.3	DGM50CTB	
-G5608NH	★	**H63TH-DGHN-H6**	**EB6RX**	**DGK6R**	6	3.5	100	1.3	DGM60CTB	
-G5408NL	★	**H63TH-DGHN-L4**	**EB4RX**	**DGK4R**	4	2.5	140	2.3	DGM40CTB	
-G5508NL	★	**H63TH-DGHN-L5**	**EB5RX**	**DGK5R**	5	3	140	2.3	DGM50CTB	
-G5608NL	★	**H63TH-DGHN-L6**	**EB6RX**	**DGK6R**	6	3.5	140	2.3	DGM60CTB	

* El número de referencia del pack incluye una herramienta, apoyos y tornillos de fijación. (Consultar la siguiente lista).
Para pedir los repuestos por separado, indiquen las referencias.

REPUESTOS

Referencia	Tornillo del cartucho	Tornillo *	Muelle	Tapón	Conducto de refrigeración	Llave
H63TH-DGHN-H4	HSC05010	DGS51	MES2	–	HSK-CP18S	HKY40R
-DGHN-H5	HSC05012					
-DGHN-H6						
-DGHN-L4	HSC05010			HGM-PT1/8		
-DGHN-L5	HSC05012					
-DGHN-L6						

* Par de fijación (N • m) : DGS51=7.0

CONDICIONES DE CORTE H021
REPUESTOS N001
DATOS TÉCNICOS P001

SISTEMA HSK-T

DG

Ranurado frontal

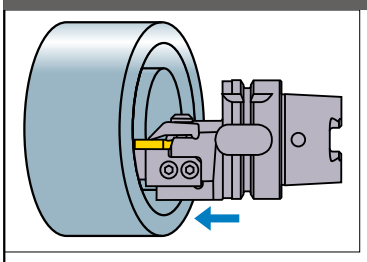

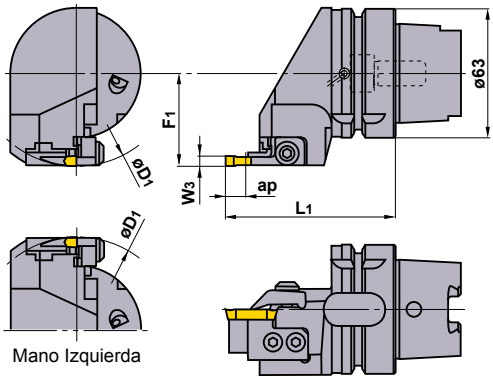

Mano Izquierda

Muestra herramienta a mano derecha.

Referencia Pack *1	Stock R	Stock L	Componentes: Número de herramienta	Componentes: Apoyo	Componentes: Tornillo de fijación	Ancho de ranura W3	Max. profundidad ranura ap	Área del diámetro de corte D1	Dimensiones (mm) L1	Dimensiones (mm) F1	Peso (kg)	Tipo de placa	Forma de la placa
H63TH-M5300R/L	★	★	H63TH-DGHR/L	FB3R/L0	DGK5R/L	3	6	20—50	82.4	44	1.3	DGJ30CFS	DGJ...CFS DGJ...CF
-M5302R/L	★	★	H63TH-DGHR/L	FB3R/L2	DGK5R/L	3	6	40—100	82.4	44	1.3	DGJ30CF	
-M5304R/L	★	★	H63TH-DGHR/L	FB3R/L4	DGK5R/L	3	6	100—250	82.4	44	1.3	DGJ30CF	
-M5400R/L	★	★	H63TH-DGHR/L	FB4R/L0	DGK5R/L	4	6	20—50	82.4	44.5	1.3	DGJ40CFS	
-M5402R/L	★	★	H63TH-DGHR/L	FB4R/L2	DGK5R/L	4	6	40—100	82.4	44.5	1.3	DGJ40CF	
-M5404R/L	★	★	H63TH-DGHR/L	FB4R/L4	DGK5R/L	4	6	100—250	82.4	44.5	1.3	DGJ40CF	
*2 -M5502R/L	★	★	H63TH-DGHR/L	FB5R/L2	DGK5R/L	5	10	50—100	82.4	45	1.3	DGJ50CF	DGJ...CF
*2 -M5504R/L	★	★	H63TH-DGHR/L	FB5R/L4	DGK5R/L	5	10	100—∞	82.4	45	1.3	DGJ50CF	
*2 -M6502R/L	★	★	H63TH-DGHR/L	FB5R/L2D	DGK5R/L	5	16	50—100	82.4	45	1.3	DGJ50CF	
*2 -M6504R/L	★	★	H63TH-DGHR/L	FB5R/L4D	DGK5R/L	5	16	100—∞	82.4	45	1.3	DGJ50CF	
*2 -M5602R/L	★	★	H63TH-DGHR/L	FB6R/L2	DGK6R/L	6	10	50—100	82.4	45	1.3	DGJ60CF	
*2 -M5604R/L	★	★	H63TH-DGHR/L	FB6R/L4	DGK6R/L	6	10	100—∞	82.4	45	1.3	DGJ60CF	
*2 -M6602R/L	★	★	H63TH-DGHR/L	FB6R/L2D	DGK6R/L	6	16	50—100	82.4	45	1.3	DGJ60CF	
*2 -M6604R/L	★	★	H63TH-DGHR/L	FB6R/L4D	DGK6R/L	6	16	100—∞	82.4	45	1.3	DGJ60CF	
-M5702R/L	★	★	H63TH-DGHR/L	FB7R/L2	DGK7R/L	7	10	50—100	82.4	45	1.3	DGJ70CF	
-M5704R/L	★	★	H63TH-DGHR/L	FB7R/L4	DGK7R/L	7	10	100—∞	82.4	45	1.3	DGJ70CF	
-M6702R/L	★	★	H63TH-DGHR/L	FB7R/L2D	DGK7R/L	7	16	50—100	82.4	45	1.3	DGJ70CF	
-M6704R/L	★	★	H63TH-DGHR/L	FB7R/L4D	DGK7R/L	7	16	100—∞	82.4	45	1.3	DGJ70CF	
-M5802R/L	★	★	H63TH-DGHR/L	FB8R/L2	DGK8R/L	8	10	50—100	82.4	45	1.3	DGJ80CF	
-M5804R/L	★	★	H63TH-DGHR/L	FB8R/L4	DGK8R/L	8	10	100—∞	82.4	45	1.3	DGJ80CF	
-M6802R/L	★	★	H63TH-DGHR/L	FB8R/L2D	DGK8R/L	8	16	50—100	82.4	45	1.3	DGJ80CF	
-M6804R/L	★	★	H63TH-DGHR/L	FB8R/L4D	DGK8R/L	8	16	100—∞	82.4	45	1.3	DGJ80CF	

*1 El número de referencia del pack incluye una herramienta, apoyos y tornillos de fijación. (Consultar la siguiente lista).
Para pedir los repuestos por separado, indiquen las referencias.
*2 Compatible con portaherramientas tipo L para ranurado frontal y copiado.

REPUESTOS

Referencia	Tornillo del cartucho	Tornillo *	Muelle	Conducto de refrigeración	Llave
H63TH-DGHR/L	HSC05012	DGS51	MES2	HSK-CP18S	HKY40R

* Par de fijación (N • m) : DGS51=7.0

★ : **Existencia en Japón.**

DG tipo de placas H020, H021

DG

Ranurado frontal • Copiado

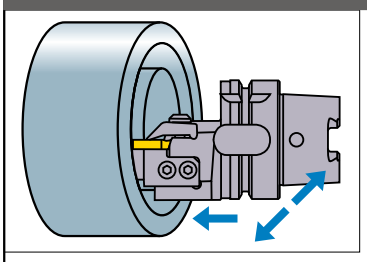

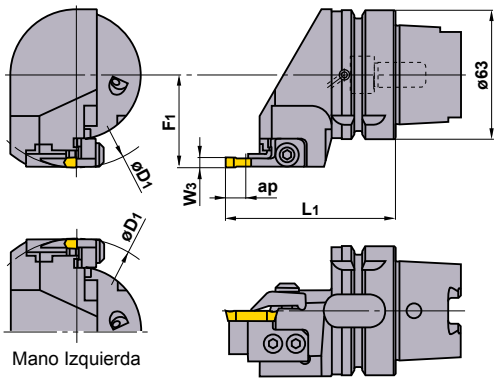

Mano Izquierda

Muestra herramienta a mano derecha.

Referencia Pack *1	Stock R	Stock L	Componentes: Número de herramienta	Componentes: Apoyo	Componentes: Tornillo de fijación	Ancho de ranura W3	Max. profundidad ranura ap	Área del diámetro de corte D1	Dimensiones (mm) L1	Dimensiones (mm) F1	Peso (kg)	Tipo de placa	Forma de la placa
H63TH-P5302R/L	★	★	H63TH-DGHR/LS	FB3R/L2S	DGK3R/L	3	6	40—100	77.4	45	1.3	DGM30CTF	DGM...CTF
-P5304R/L	★	★	H63TH-DGHR/LS	FB3R/L4S	DGK3R/L	3	6	100—250	77.4	45	1.3	DGM30CTF	
-P5402R/L	★	★	H63TH-DGHR/LS	FB4R/L2S	DGK4R/L	4	6	40—100	77.4	45	1.3	DGM40CTF	
-P5404R/L	★	★	H63TH-DGHR/LS	FB4R/L4S	DGK4R/L	4	6	100—250	77.4	45	1.3	DGM40CTF	
*2 -M5502R/L	★	★	H63TH-DGHR/L	FB5R/L2	DGK5R/L	5	10	50—100	82.4	45	1.3	DGM50CTF	
*2 -M5504R/L	★	★	H63TH-DGHR/L	FB5R/L4	DGK5R/L	5	10	100—∞	82.4	45	1.3	DGM50CTF	
*2 -M6502R/L	★	★	H63TH-DGHR/L	FB5R/L2D	DGK5R/L	5	16	50—100	82.4	45	1.3	DGM50CTF	
*2 -M6504R/L	★	★	H63TH-DGHR/L	FB5R/L4D	DGK5R/L	5	16	100—∞	82.4	45	1.3	DGM50CTF	
*2 -M5602R/L	★	★	H63TH-DGHR/L	FB6R/L2	DGK6R/L	6	10	50—100	82.4	45	1.3	DGM60CTF	
*2 -M5604R/L	★	★	H63TH-DGHR/L	FB6R/L4	DGK6R/L	6	10	100—∞	82.4	45	1.3	DGM60CTF	
*2 -M6602R/L	★	★	H63TH-DGHR/L	FB6R/L2D	DGK6R/L	6	16	50—100	82.4	45	1.3	DGM60CTF	
*2 -M6604R/L	★	★	H63TH-DGHR/L	FB6R/L4D	DGK6R/L	6	16	100—∞	82.4	45	1.3	DGM60CTF	

*1 El número de referencia del pack incluye una herramienta, apoyos y tornillos de fijación. (Consultar la siguiente lista).
Para pedir los repuestos por separado, indiquen las referencias.
*2 Compatible con portaherramientas estándar para ranurado frontal.

REPUESTOS

Número de herramienta	Tornillo del cartucho	Tornillo *	Muelle	Conducto de refrigeración	Llave
H63TH-DGHR/LS -DGHR/L	HSC05012	DGS51	MES2	HSK-CP18S	HKY40R

* Par de fijación (N • m) : DGS51=7.0

CONDICIONES DE CORTE H021
REPUESTOS N001
DATOS TÉCNICOS P001

SISTEMA HSK-T

DG

Refrentado • Ranurado

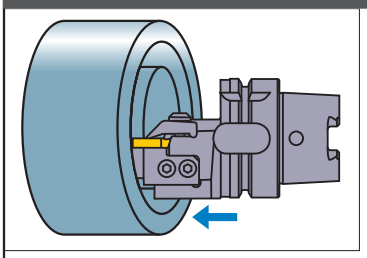

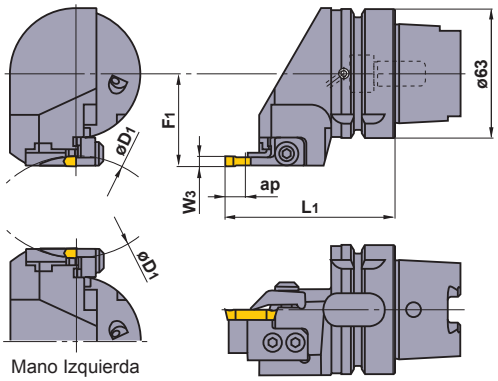

Mano Izquierda

Muestra herramienta a mano derecha.

Referencia Pack *1	Stock R	Stock L	Componentes: Número de herramienta	Componentes: Apoyo	Componentes: Tornillo de fijación	Ancho de ranura W3	Max. profundidad ranura ap	Área del diámetro de corte D1	Dimensiones (mm) L1	Dimensiones (mm) F1	Masa (kg)	Tipo de placa	Forma de la placa
H63TH-N5300R/L	★	★	H63TH-DGHR/L	FD3R/L0	DGK5R/L	3	6	20—50	82.4	44	1.3	DGJ30CFS	DGJ...CFS DGJ...CF
-N5302R/L	★	★	H63TH-DGHR/L	FD3R/L2	DGK5R/L	3	6	40—100	82.4	44	1.3	DGJ30CF	
-N5304R/L	★	★	H63TH-DGHR/L	FD3R/L4	DGK5R/L	3	6	100—250	82.4	44	1.3	DGJ30CF	
-N5400R/L	★	★	H63TH-DGHR/L	FD4R/L0	DGK5R/L	4	6	20—50	82.4	44.5	1.3	DGJ40CFS	
-N5402R/L	★	★	H63TH-DGHR/L	FD4R/L2	DGK5R/L	4	6	40—100	82.4	44.5	1.3	DGJ40CF	
-N5404R/L	★	★	H63TH-DGHR/L	FD4R/L4	DGK5R/L	4	6	100—250	82.4	44.5	1.3	DGJ40CF	
*2 -N5502R/L	★	★	H63TH-DGHR/L	FD5R/L2	DGK5R/L	5	10	50—100	82.4	45	1.3	DGJ50CF	DGJ...CF
*2 -N5504R/L	★	★	H63TH-DGHR/L	FD5R/L4	DGK5R/L	5	10	100—∞	82.4	45	1.3	DGJ50CF	
*2 -N6502R/L	★	★	H63TH-DGHR/L	FD5R/L2D	DGK5R/L	5	16	50—100	82.4	45	1.3	DGJ50CF	
*2 -N6504R/L	★	★	H63TH-DGHR/L	FD5R/L4D	DGK5R/L	5	16	100—∞	82.4	45	1.3	DGJ50CF	
*2 -N5602R/L	★	★	H63TH-DGHR/L	FD6R/L2	DGK6R/L	6	10	50—100	82.4	45	1.3	DGJ60CF	
*2 -N5604R/L	★	★	H63TH-DGHR/L	FD6R/L4	DGK6R/L	6	10	100—∞	82.4	45	1.3	DGJ60CF	
*2 -N6602R/L	★	★	H63TH-DGHR/L	FD6R/L2D	DGK6R/L	6	16	50—100	82.4	45	1.3	DGJ60CF	
*2 -N6604R/L	★	★	H63TH-DGHR/L	FD6R/L4D	DGK6R/L	6	16	100—∞	82.4	45	1.3	DGJ60CF	
-N5702R/L	★	★	H63TH-DGHR/L	FD7R/L2	DGK7R/L	7	10	50—100	82.4	45	1.3	DGJ70CF	
-N5704R/L	★	★	H63TH-DGHR/L	FD7R/L4	DGK7R/L	7	10	100—∞	82.4	45	1.3	DGJ70CF	
-N6702R/L	★	★	H63TH-DGHR/L	FD7R/L2D	DGK7R/L	7	16	50—100	82.4	45	1.3	DGJ70CF	
-N6704R/L	★	★	H63TH-DGHR/L	FD7R/L4D	DGK7R/L	7	16	100—∞	82.4	45	1.3	DGJ70CF	
-N5802R/L	★	★	H63TH-DGHR/L	FD8R/L2	DGK8R/L	8	10	50—100	82.4	45	1.3	DGJ80CF	
-N5804R/L	★	★	H63TH-DGHR/L	FD8R/L4	DGK8R/L	8	10	100—∞	82.4	45	1.3	DGJ80CF	
-N6802R/L	★	★	H63TH-DGHR/L	FD8R/L2D	DGK8R/L	8	16	50—100	82.4	45	1.3	DGJ80CF	
-N6804R/L	★	★	H63TH-DGHR/L	FD8R/L4D	DGK8R/L	8	16	100—∞	82.4	45	1.3	DGJ80CF	

*1 El número de referencia del pack incluye una herramienta, apoyos y tornillos de fijación. (Consultar la siguiente lista).
Para pedir los repuestos por separado, indiquen las referencias.
*2 Compatible con portaherramientas estándar para ranurado frontal.

REPUESTOS

Número de herramienta	Tornillo del cartucho	Tornillo *	Muelle	Conducto de refrigeración	Llave
H63TH-DGHR/L	HSC05012	DGS51	MES2	HSK-CP18S	HKY40R

* Par de fijación (N • m) : DGS51=7.0

★ : **Existencia en Japón.**

DG tipo de placas H020, H021

DG

Ranurado frontal • Copiado

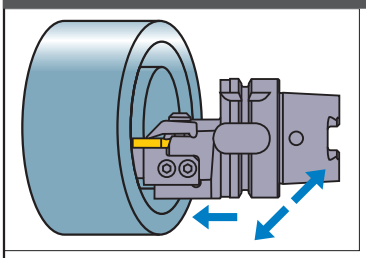

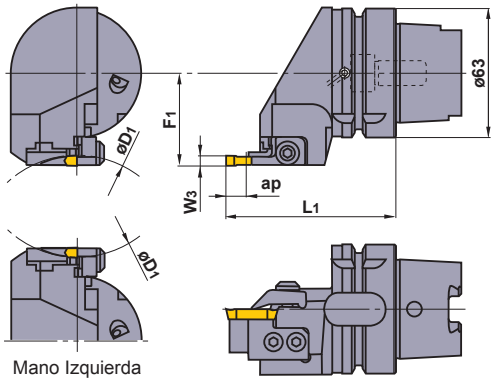

Mano Izquierda

Muestra herramienta a mano derecha.

Referencia Pack *1	Stock R	Stock L	Componentes: Número de herramienta	Componentes: Apoyo	Componentes: Tornillo de fijación	Ancho de ranura W3	Max. profundidad ranura ap	Área del diámetro de corte D1	Dimensiones (mm) L1	Dimensiones (mm) F1	Masa (kg)	Tipo de placa	Forma de la placa
H63TH-Q5302R/L	★	★	H63TH-DGHR/LS	FD3R/L2S	DGK3R/L	3	6	40—100	77.4	45	1.3	DGM30CTF	DGM...CTF
-Q5304R/L	★	★	H63TH-DGHR/LS	FD3R/L4S	DGK3R/L	3	6	100—250	77.4	45	1.3	DGM30CTF	
-Q5402R/L	★	★	H63TH-DGHR/LS	FD4R/L2S	DGK4R/L	4	6	40—100	77.4	45	1.3	DGM40CTF	
-Q5404R/L	★	★	H63TH-DGHR/LS	FD4R/L4S	DGK4R/L	4	6	100—250	77.4	45	1.3	DGM40CTF	
*2 -N5502R/L	★	★	H63TH-DGHR/L	FD5R/L2	DGK5R/L	5	10	50—100	82.4	45	1.3	DGM50CTF	
*2 -N5504R/L	★	★	H63TH-DGHR/L	FD5R/L4	DGK5R/L	5	10	100—∞	82.4	45	1.3	DGM50CTF	
*2 -N6502R/L	★	★	H63TH-DGHR/L	FD5R/L2D	DGK5R/L	5	16	50—100	82.4	45	1.3	DGM50CTF	
*2 -N6504R/L	★	★	H63TH-DGHR/L	FD5R/L4D	DGK5R/L	5	16	100—∞	82.4	45	1.3	DGM50CTF	
*2 -N5602R/L	★	★	H63TH-DGHR/L	FD6R/L2	DGK6R/L	6	10	50—100	82.4	45	1.3	DGM60CTF	
*2 -N5604R/L	★	★	H63TH-DGHR/L	FD6R/L4	DGK6R/L	6	10	100—∞	82.4	45	1.3	DGM60CTF	
*2 -N6602R/L	★	★	H63TH-DGHR/L	FD6R/L2D	DGK6R/L	6	16	50—100	82.4	45	1.3	DGM60CTF	
*2 -N6604R/L	★	★	H63TH-DGHR/L	FD6R/L4D	DGK5R/L	6	16	100—∞	82.4	45	1.3	DGM60CTF	

*1 El número de referencia del pack incluye una herramienta, apoyos y tornillos de fijación. (Consultar la siguiente lista).
Para pedir los repuestos por separado, indiquen las referencias.
*2 Compatible con portaherramientas estándar para ranurado frontal.

REPUESTOS

Número de herramienta	Tornillo del cartucho	Tornillo *	Muelle	Conducto de refrigeración	Llave
H63TH-DGHR/LS -DGHR/L	HSC05012	DGS51	MES2	HSK-CP18S	HKY40R

* Par de fijación (N • m) : DGS51=7.0

CONDICIONES DE CORTE H021
REPUESTOS N001
DATOS TÉCNICOS P001

SISTEMA HSK-T

PLACAS PARA DG

Aplicación	Geometría	Descripción	Stock: Recubrimiento UE6020	Recubrimiento US735	Recubrimiento VP20MF	Recubrimiento UP20M	Cermet NX2525		Convencional UTi20T		CBN MB825		Dimensiones (mm): W3 Ancho de ranura	W3 Tolerancia	L1	S1	Re, R	B4	B6
Ranurado exterior – Ranurado tipo CE, corte desplazado	DGM...CE (Clase M)	DGM20CE		□	●	□	●		●				2	±0.05	25	3	0.2	7°	2°30′
		30CE		□	●	□	●		●				3	±0.05	25	5	0.2	7°	2°30′
	DGJ...CE (Clase G)	DGJ30CE			●	□	●		●				3	±0.05	25	5	0.2	2°	2°
		40CE			●	□	●		●				4	±0.05	25	6	0.2	2°	2°
		50CE			●	□	●		●				5	±0.05	25	6	0.2	2°	2°
		60CE			●	□	●		●				6	±0.05	25	6	0.2	2°	2°
		70CE			●	□	●		●				7	±0.05	25	8	0.2	2°	2°
		80CE			●	□	●		●				8	±0.05	25	8	0.2	2°	2°
	DGJ...CE (Clase G)	DGJ40CE									★		4	±0.05	25	6	0.2	2°	2°
		50CE									★		5	±0.05	25	6	0.2	2°	2°
		60CE									★		6	±0.05	25	6	0.2	2°	2°
Ranurado exterior – Ranurado, Copiado, Tipo CT	DGM...CT (Clase M)	DGM30CT	●	●	●		●		●				3	±0.05	20	5	0.4	3°	1°30′
		40CT	●	●	●		●						4	±0.05	20	5	0.4	5°	2°
		50CT	●	●	●		●						5	±0.05	25	6	0.4	5°	2°
	DGJ...CT1 (Clase G)	DGJ50CT1			●	★			★				5	±0.05	25	6	0.2	2°	2°
	DGM...CTB (Clase M)	DGM40CTB	●	●									4	±0.05	20	5	2	5°	7°
		50CTB	★	●									5	±0.05	25	6	2.5	6°	10°
		60CTB	★	●									6	±0.05	25	6	3	9°	10°
	DGM...CTD (Clase M)	DGM50CTD04	★	★									5	±0.05	25	6	0.4	6°	—
		50CTD08	★	★									5	±0.05	25	6	0.8	6°	—
	DGM...CTR/L... (Clase M)	DGM50CTR04	●	●									5	±0.05	25	6	0.4	5°	3°
		50CTL04	●	●									5	±0.05	25	6	0.4	5°	3°

Muestra placa a mano derecha.

● : Existencia en Europa. ★ : Existencia en Japón.
□ : A fabricar según demanda.

Aplicación		Geometría	Descripción	Stock: Recubrimiento UE6020	Stock: Recubrimiento US735	Stock: Recubrimiento VP20MF	Stock: Recubrimiento UP20M	Stock: Cermet NX2525	Stock: Cermet	Stock: Convencional UTi20T	Dimensiones (mm): W3 Ancho de ranura	Dimensiones (mm): W3 Tolerancia	Dimensiones (mm): L1	Dimensiones (mm): S1	Dimensiones (mm): Re	Dimensiones (mm): B4	Dimensiones (mm): B6	Diámetro ranurado frontal
Ranurado frontal	Ranurado Tipo CF	DGJ...CFS/CF (Clase G)	DGJ30CFS			●		●		●	3	±0.05	25	3	0.2	15°	2°	ø20—ø50
			30CF			●		●		●	3	±0.05	25	5	0.2	10°	2°	ø40—
			40CFS			●		★		●	4	±0.05	25	3	0.2	15°	2°	ø20—ø50
			40CF			●		★		●	4	±0.05	25	5	0.2	10°	2°	ø40—
		DGJ...CF (Clase G)	DGJ50CF			●	□	●		●	5	±0.05	25	5	0.2	10°	2°	ø50—
			60CF			●	□	●		●	6	±0.05	25	5	0.2	10°	2°	ø50—
			70CF			★	□	★		●	7	±0.05	25	6	0.2	10°	2°	ø50—
			80CF			●	□			●	8	±0.05	25	6	0.2	10°	2°	ø50—
	Ranurado, Tipo CTF, Copiado	DGM...CTF (Clase M)	DGM30CTF	●	●						3	±0.05	20	3	0.4	10°	2°	ø40—
			40CTF	★	●						4	±0.05	20	3	0.4	10°	2°	ø50—
			50CTF	★	●						5	±0.05	25	5	0.4	9°	2°	ø40—
			60CTF	●	●						6	±0.05	25	5	0.4	9°	2°	ø50—
Tipo en bruto		DG...BE	* DG35BE							★	3.5	±0.1	25.55	5	0.2	0°	0°	—
			* 45BE							●	4.5	±0.1	25.55	6	0.2	0°	0°	—
			* 65BE							★	6.5	±0.1	25.55	6	0.2	0°	0°	—
			* 75BE							★	7.5	±0.1	25.55	8	0.2	0°	0°	—
			* 85BE							●	8.5	±0.1	25.55	8	0.2	0°	0°	—

*Los clientes deben de rectificar las placas en bruto. Asegúrese de que el ángulo de salida está rectificado.

CONDICIONES DE CORTE RECOMENDADAS ● Para ranurado exterior

Material		Dureza	Calidad: Continuo	Calidad: Interrumpido	Velocidad de corte (m/min)	Avance máximo f (mm/rev) Ancho de ranura W3 (mm): 2	3, 4	5, 6	7, 8
P	Acero	≤150HB	NX2525	VP20MF	160 (120—200)	0.1	0.2	0.25	0.3
		150—250HB	UE6020	VP20MF	120 (100—150)	0.1	0.15	0.2	0.25
		≥250HB	UE6020	VP20MF	120 (100—150)	0.08	0.15	0.15	0.2
M	Acero Inoxidable	—	US735	VP20MF	120 (100—140)	0.1	0.15	0.2	0.2
K	Fundición	—	UE6020	VP20MF	120 (100—140)	0.1	0.2	0.25	0.3

(Nota) Se recomienda corte refrigerado y bajar el avance alrededor de un 15—20% para torneado frontal.

SISTEMA HSK-T

MG

Ranurado

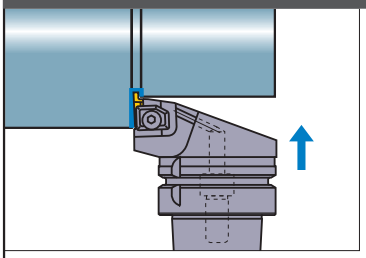

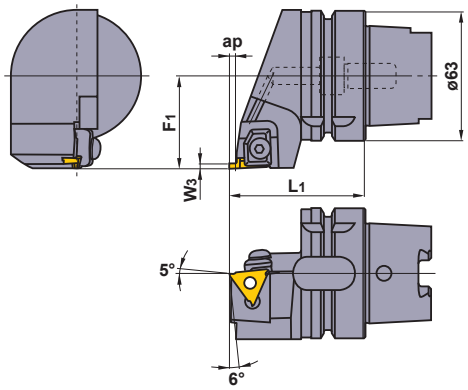

Muestra herramienta a mano derecha.

Descripción	Stock R	Stock L	Tipo de placa		Ancho de ranura W3	Max. profundidad ranura ap	Dimensiones (mm) L1	Dimensiones (mm) F1	Masa (kg)	Tornillo de fijación	Tornillo *	Muelle	Conducto de refrigeración	Llave
H63TH-MGHR/L-DX4315	★	★	MGTR/L	43125 I 43470	1.25	1.2	65	45	1.2	MTK1R/L	HBH06020	MES3	HSK-CP18S	HKY40R
					1.45	1.5								
					1.5≤W3≤2.3	3								
-DX4323	★	★			2.3<W3≤3.3	4.5								
-DX4333	★	★			3.3<W3≤4.7	4.5								

* Par de fijación (N • m) : HBH06020=7.0

CONDICIONES DE CORTE RECOMENDADAS

	Material	Dureza	Calidad	Velocidad de corte (m/min)	Avance (mm/rev.)
P	Acero al carbono Acero aleado	180—350HB	**VP20MF**	120 (100—140)	0.10 (0.03—0.18)
			NX2525	130 (100—160)	0.12 (0.03—0.2)
M	Acero Inoxidable	≤200HB	**VP20MF**	120 (100—140)	0.10 (0.03—0.18)
K	Fundición	Resistencia a la tracción≤350MPa	**VP20MF**	120 (100—140)	0.10 (0.03—0.18)

● : Existencia en Europa. ★ : Existencia en Japón. □ : A fabricar según demanda.
▲ : Existencia en Europa. Será reemplazado por nuevos productos.

PLACAS

Descripción	Stock: Recubrimiento VP20MF R	Stock: Recubrimiento VP20MF L	Stock: Cermet NX2525 R	Stock: Cermet NX2525 L	Stock: Cermet NX55 R	Stock: Cermet NX55 L	Stock: Convencional UTi20T R	Stock: Convencional UTi20T L	Stock: CBN MB8025 R	Ancho de ranura W_3	Dimensiones (mm): L_3	Dimensiones (mm): D_1	Dimensiones (mm): S_1	Dimensiones (mm): Re
MGTR/L43125	★	★	★	□	▲		●	●	★	1.25	1.2	12.7	4.76	0.2
43145	★	□	□	□			●	□		1.45	1.5	12.7	4.76	0.2
43150	★	★	★	●	▲	▲	●	●	★	1.5	3	12.7	4.76	0.2
43175	★	★	★	□	▲		●	●		1.75	3	12.7	4.76	0.2
43200	★	★	★	●	▲	▲	●	●	★	2	3	12.7	4.76	0.2
43230	★	★	●	★	▲	▲	●	●		2.3	3	12.7	4.76	0.2
43250	★	★	★	★	▲	▲	●	●	★	2.5	4.5	12.7	4.76	0.3
43260	★	□	□				●	●		2.6	4.5	12.7	4.76	0.3
43270	★	□				▲	●	□		2.7	4.5	12.7	4.76	0.3
43280	★	★	★	□	▲	▲	●	●		2.8	4.5	12.7	4.76	0.3
43300	★	★	★	★	▲	▲	●	●	★	3	4.5	12.7	4.76	0.3
43320	★	★	□		▲	▲	●	●		3.2	4.5	12.7	4.76	0.3
43330	★	★	★	□		▲	●	●		3.3	4.5	12.7	4.76	0.3
43350	★	□	★	□	▲	▲	●	●	★	3.5	4.5	12.7	4.76	0.3
43400	★	★	★		▲		●	●	★	4	4.5	12.7	4.76	0.3
43420	★	□	□				★	●		4.2	4.5	12.7	4.76	0.4
43430	★	□	□		▲	▲	●	★		4.3	4.5	12.7	4.76	0.4
43450	★	★	●	★	▲	▲	●	●		4.5	4.5	12.7	4.76	0.4
43470	★	□	□	□			●	□		4.7	4.5	12.7	4.76	0.4

Geometría

MGTR/L...

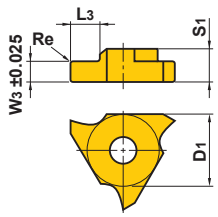

CBN Placas

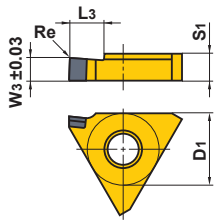

Muestra placa a mano derecha.

SISTEMA HSK-T

MMTE

Roscado

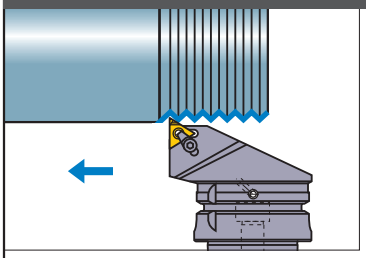

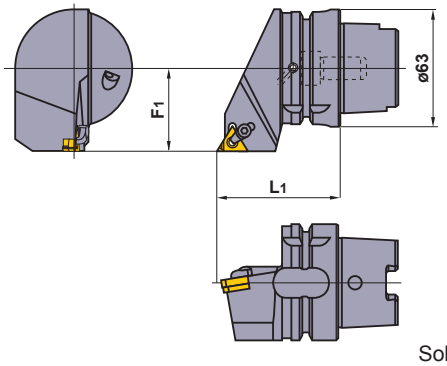

Solo herramienta a mano derecha.

Descripción	Stock R	Tipo de placa		Dimensiones (mm) L1	Dimensiones (mm) F1	Masa (kg)	Tornillo de fijación	Tornillo *	Anillo tope	Placa base	Tornillo *	Conducto de refrigeración	Llave ①②
H63TH-MMTER-DX16	★	MMT16ER	○○○○○	65	45	1.2	SETK51	SETS51	CR4	CTE32TP15	HFC03008	HSK-CP18S	①TKY15F ②HKY20R

* Par de fijación (N • m) : SETS51=3.5, HFC03008=1.5

MMTEN

Roscado

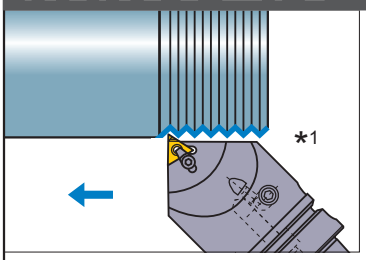

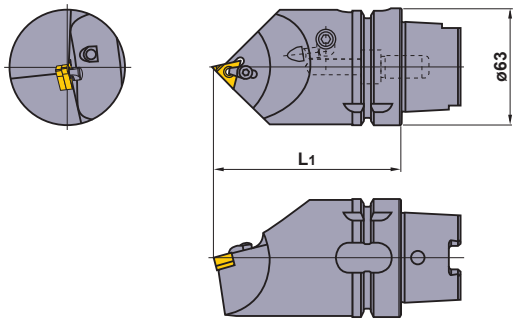

Solo herramienta con placa a mano derecha.

Descripción	Stock	Tipo de placa		Dimensiones (mm) L1	Masa (kg)	Tornillo de fijación	Tornillo *2	Anillo tope	Placa base	Tornillo *2	Tapón	Conducto de refrigeración	Llave ①②
H63TH-MMTENR-H16	★	MMT16ER	○○○○○	100	1.7	SETK51	SETS51	CR4	CTE32TP15	HFC03008	HGM-PT1/8	HSK-CP18S	①TKY15F ②HKY20R
-L16	★			140	2.7	SETK51	SETS51	CR4	CTE32TP15	HFC03008	HGM-PT1/8	HSK-CP18S	①TKY15F ②HKY20R

*1 Para utilizar con el eje B inclinado a 45º.
*2 Par de fijación (N • m) : SETS51=3.5, HFC03008=1.5

★ : **Existencia en Japón.**

APLICACIÓN PLACA G014, G016, G018, G020

MT

Roscado

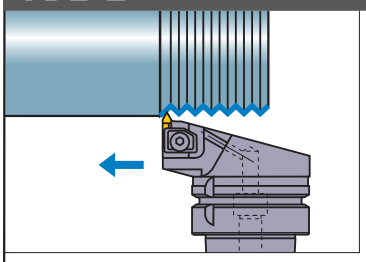

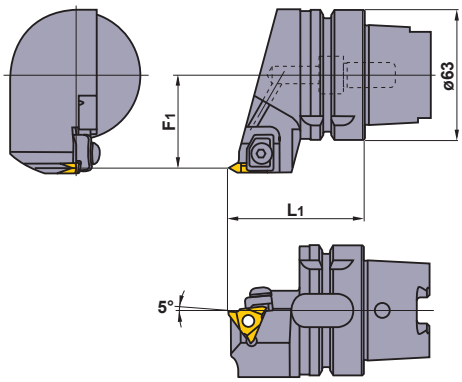

Muestra herramienta a mano derecha.

Descripción	Stock		Tipo de placa		Dimensiones (mm)		Masa	Tornillo de fijación	Tornillo *	Muelle	Conducto de refrigeración	Llave
	R	L			L_1	F_1	(kg)					
H63TH-MTHR/L-DX43	★	★	MTTR/L	43○○○○	65	45	1.2	MTK1R/L	HBH06020	MES3	HSK-CP18S	HKY40R

* Par de fijación (N • m) : HBH06020=7.0

CONDICIONES DE CORTE RECOMENDADAS

	Material	Dureza	Calidad	Velocidad de corte (m/min)
P	Acero dulce	≤180HB	**UP20M**	140 (100—180)
			NX55	200 (150—250)
			UTi20T	120 (100—150)
	Acero al carbono Acero aleado	180HB—350HB	**UP20M**	120 (100—150)
			NX55	170 (150—200)
			UTi20T	100 (70—120)
M	Acero Inoxidable	≤200HB	**UP20M**	120 (80—150)
			UTi20T	100 (70—130)
K	Fundición	Resistencia a la tracción ≤350MPa	**UP20M**	80 (60—100)
			UTi20T	80 (60—100)
			HTi10	100 (70—130)

REPUESTOS N001
DATOS TÉCNICOS P001

SISTEMA HSK-T

PLACAS

Tipo	Referencia	Clase	Recubrimiento UP20M	Cermet NX55	Metal Duro UTi20T	Metal Duro HTi10	ISO Paso mm (paso/rosca)	Dimensiones (mm) D1	S1	Re	Geometría
Perfil parcial 60°	MTTR436000	G	□	●	●	□	−0.8	12.7	4.76	0	MTTR/L(60°) Forma parcial
	L436000	G	□	★	●	□	−0.8	12.7	4.76	0	
	R436001	G	★	●	●	★	1.0−1.75	12.7	4.76	0.1	
	L436001	G	□	★	●	★	1.0−1.75	12.7	4.76	0.1	
	R436002	G	★	●	●	★	2.0−2.5	12.7	4.76	0.2	
	L436002	G	□	●	●	★	2.0−2.5	12.7	4.76	0.2	
	R436003	G	□	●	●	★	3.0−3.5	12.7	4.76	0.3	
	L436003	G	□	●	●	□	3.0−3.5	12.7	4.76	0.3	
	R436004	G	□	●	●	□	4.0−4.5	12.7	4.76	0.4	
	L436004	G	□	●	●	□	4.0−4.5	12.7	4.76	0.4	Muestra placa a mano derecha.
Perfil parcial 55°	MTTR435501	G	□	●	★	□	(28−10)	12.7	4.76	0.1	MTTR/L(55°) Forma parcial
	L435501	G	□	★	●	□	(28−10)	12.7	4.76	0.1	
	R435502	G	□	●	●	□	(16−8)	12.7	4.76	0.2	
	L435502	G	□	★	●	□	(16−8)	12.7	4.76	0.2	
	R435503	G	□	●	●	□	(11−8)	12.7	4.76	0.3	
	L435503	G	□	□	□	□	(11−8)	12.7	4.76	0.3	Muestra placa a mano derecha.

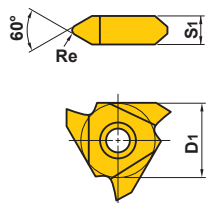

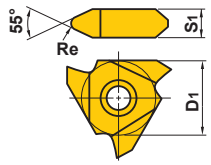

VALORES DE PROFUNDIDAD DE ROSCADO

- La gráfica de la derecha muestra la profundidad de corte cuando se mecaniza en exterior en métrica ISO exterior.
- Cuando utilizamos en el corte calidades cermet ó acero inoxidable, por favor aumentar el número de pasadas, 2 ó 3 veces.

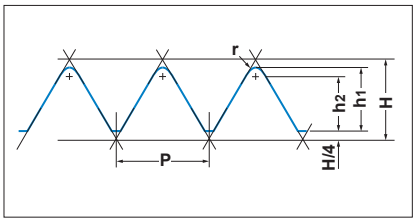

MÉTRICA DE ROSCA

Unidad : mm

P (Paso)		0.75	1.00	1.25	1.50	1.75	2.00	2.50	3.00	3.50	4.00	4.50
h1		0.46	0.61	0.77	0.92	1.07	1.23	1.53	1.84	2.15	2.45	2.76
h2		0.35	0.47	0.59	0.70	0.82	0.94	1.17	1.41	1.65	1.87	2.11
r (Radio Punta)		0.11	0.14	0.18	0.22	0.25	0.29	0.36	0.43	0.50	0.58	0.65
Número de Pasadas	1	0.18	0.20	0.20	0.25	0.25	0.25	0.30	0.30	0.35	0.35	0.40
	2	0.13	0.15	0.18	0.20	0.20	0.25	0.25	0.25	0.30	0.30	0.35
	3	0.10	0.10	0.12	0.15	0.20	0.20	0.20	0.25	0.25	0.25	0.30
	4	0.05	0.10	0.12	0.15	0.15	0.15	0.20	0.20	0.20	0.25	0.25
	5		0.06	0.10	0.10	0.12	0.15	0.15	0.20	0.20	0.25	0.25
	6			0.05	0.07	0.10	0.10	0.10	0.15	0.20	0.20	0.20
	7					0.05	0.08	0.10	0.15	0.15	0.20	0.20
	8						0.05	0.10	0.10	0.15	0.15	0.15
	9							0.08	0.10	0.10	0.15	0.15
	10							0.05	0.09	0.10	0.10	0.15
	11								0.05	0.10	0.10	0.10
	12									0.05	0.10	0.10
	13										0.05	0.10
	14											0.06

(Nota) La primera causa de alta carga en el filo.
Para evitar daños, mantenga la profundidad de corte entre 0.4−0.5mm máximo.

● : Existencia en Europa. ★ : Existencia en Japón.
□ : A fabricar según demanda.

HERRAMIENTAS DE TORNEADO EXTERIOR Torneado Exterior • Refrentado

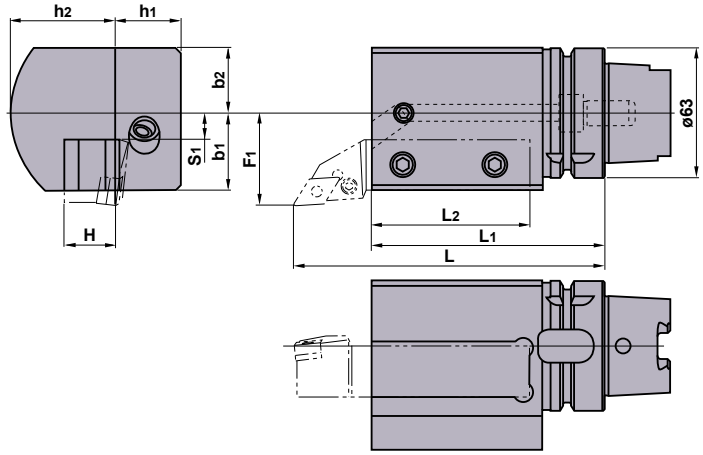

■Esta herramienta es para una de tamaño de 25x25.
Por favor cortar la herramienta como se muestra debajo, antes de usar.

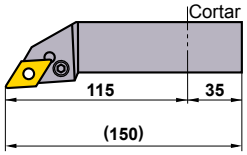

Muestra herramienta a mano derecha.

Descripción	Stock		Dimensiones (mm)										Peso			
	R	L	L	L1	L2	H	h1	h2	F1	S1	b1	b2	(kg)	Tornillo	Tapón	Conducto de refrigeración
H63TH-EV2525R/L-112	★	★	150	112	77	25	32	53	45	13	38	32	3.9	HSS12025	HGM-PT1/8	HSK-CP18S

HERRAMIENTAS DE TORNEADO EXTERIOR Torneado Exterior • Refrentado

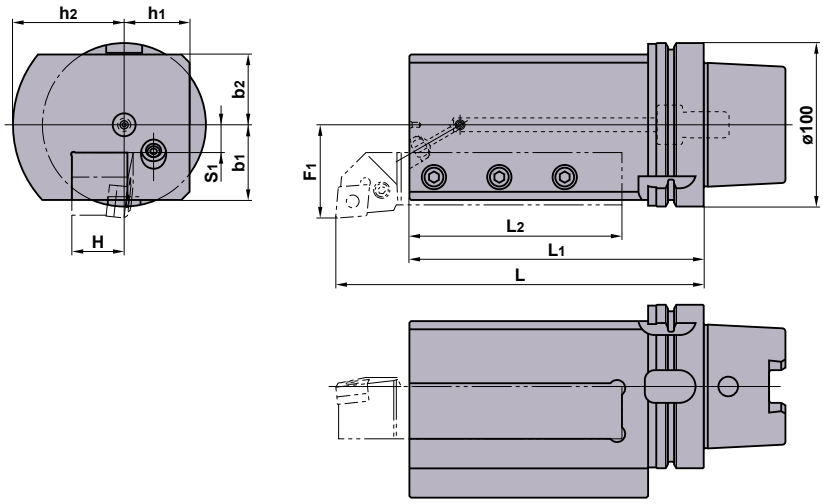

■Este portaherramientas es para herramientas de tamaños 32×32 y 32×25.

Muestra herramienta a mano derecha.

Descripción	Stock		Dimensiones (mm)										Peso				
	R	L	L	L1	L2	H	h1	h2	F1	S1	b1	b2	(kg)	Tornillo	Tapón	Tapón	Conducto de refrigeración
H100TH-EV3232R/L-180	★	★	220	180	130	32	40	68	57	17	46	43	11.7	HSS14035	SNA4	HSS06006	HSK-CP24S

(Nota) Pueden utilizarse con herramientas de 32 x 32 y 32 x 25. Posiblemente puede encajar una herramienta de 25 x 25 usando 7mm de plato.

REPUESTOS N001
DATOS TÉCNICOS P001

SISTEMA HSK-T

HERRAMIENTAS DE TORNEADO EXTERIOR Torneado Exterior • Refrentado

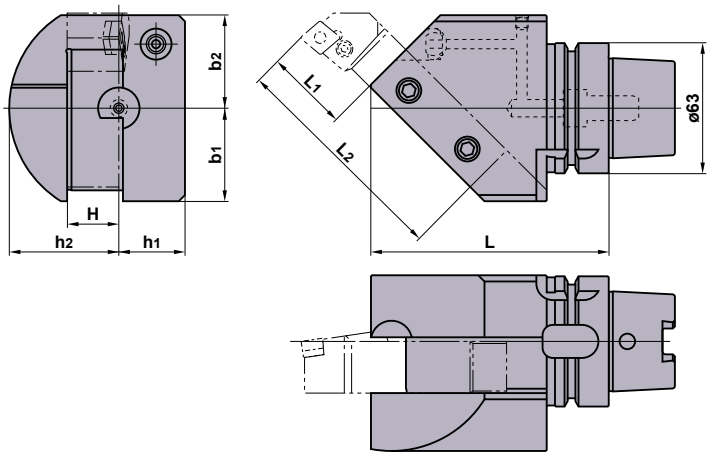

■Esta herramienta es para una de tamaño de 25x25.
Por favor cortar la herramienta como se muestra debajo, antes de usar.

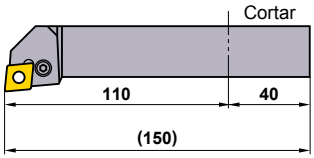

Mitsubishi Materials tiene licencia para la producción y distribución de estas herramientas de MORI SEIKI CO., LTD bajo la patente N° 3720202.

Muestra herramienta a mano derecha.

Descripción	Stock		Dimensiones (mm)								Peso				
	R	L	L	L1	L2	H	h1	h2	b1	b2	(kg)	Tornillo	Tapón	Tapón	Conducto de refrigeración
H63TH-EN2525R/L-115	★	★	115	40	110	25	32	53	45	45	3.7	HSS12030	SNA4	HSS06006	HSK-CP18S

HERRAMIENTAS DE TORNEADO EXTERIOR Torneado Exterior • Refrentado

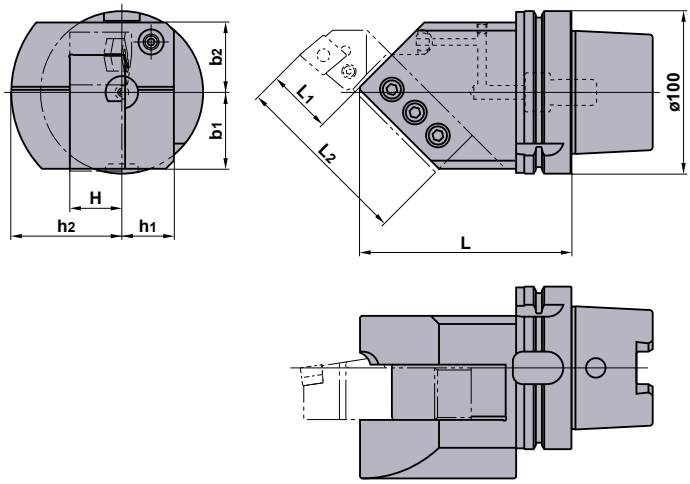

■Este portaherramientas es para herramientas de tamaños 32×32 y 32×25.
Por favor cortar la herramienta como se muestra debajo, antes de usar.

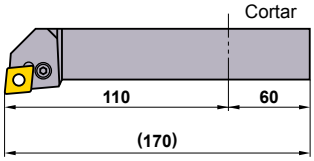

Mitsubishi Materials tiene licencia para la producción y distribución de estas herramientas de MORI SEIKI CO., LTD bajo la patente N° 3720202.

Muestra herramienta a mano derecha.

Descripción	Stock		Dimensiones (mm)								Peso				
	R	L	L	L1	L2	H	h1	h2	b1	b2	(kg)	Tornillo	Tapón	Tapón	Conducto de refrigeración
H100TH-EN3232R/L-130	★	★	130	40	110	32	32	68	47	43	6.6	HSS14030	SNA4	HSS06006	HSK-CP24S

(Nota) Pueden utilizarse con herramientas de 32 x 32 y 32 x 25. Posiblemente puede encajar una herramienta de 25 x 25 usando 7mm de plato.

★ : **Existencia en Japón.**

HERRAMIENTAS DE TORNEADO EXTERIOR Torneado Exterior • Refrentado

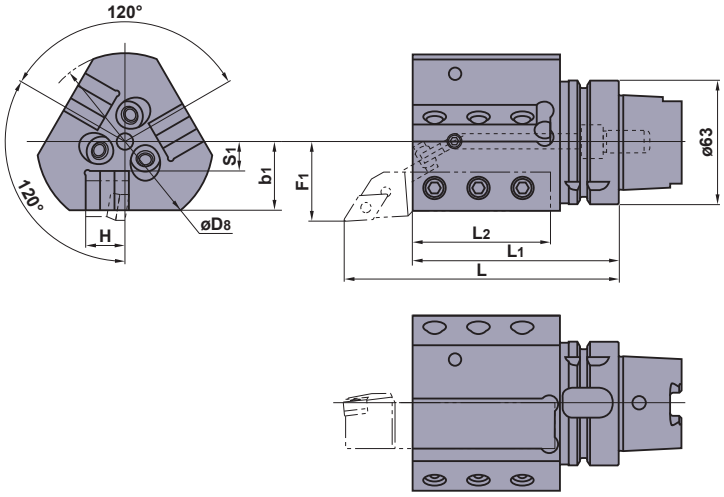

■Esta herramienta es para una de tamaño de 20x20.
Por favor cortar la herramienta como se muestra debajo, antes de usar.

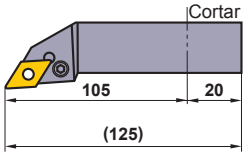

Muestra herramienta a mano derecha.

Descripción	Stock		Dimensiones (mm)								Masa				
	R	L	L	L1	L2	H	D8	F1	S1	b1	(kg)	Tornillo	Tapón	Tapón	Conducto de refrigeración
H63TH-EV2020R/L-105-3	★	★	140	105	70	20	90	40	15	35	2.9	HSS12030	HSS05012	HSS06006	HSK-CP18S

BARRAS DE MANDRINAR Mandrinado

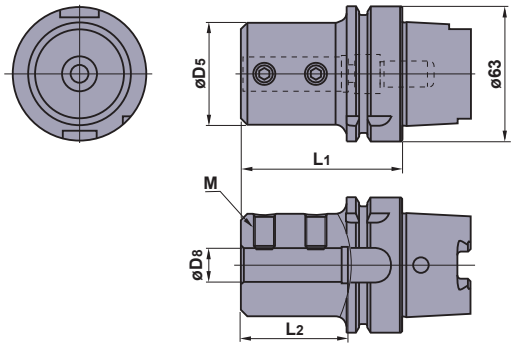

Descripción	Stock	Dimensiones (mm)					Masa		
		D5	D8	L1	L2	M	(kg)	Tornillo	Conducto de refrigeración
H63TH-B08-65	★	28	8	65	40	M8	0.9	HSS08010	HSK-CP18S
-B10-70	★	35	10	70	45	M8	1.0	HSS08012	
-B12-70	★	42	12	70	45	M8	1.1	HSS08012	
-B16-75	★	48	16	75	50	M10	1.3	HSS10016	
-B20-75	★	52	20	75	50	M10	1.4	HSS10016	
-B25-83	★	62	25	83	58	M12	1.7	HSS12016	
-B32-87	★	62	32	87	62	M12	1.7	HSS12016	
-B40-97	★	65	40	97	72	M16	1.8	HSS16012	

(Nota) Por favor cortar la barra de mandrinar para ajustar a la longitud del mango, esto tambien es aplicable para brocas de placa intercambiable.

REPUESTOS N001
DATOS TÉCNICOS P001

SISTEMA HSK-T

CONOS PARA BARRAS DE MANDRINAR Mandrinado

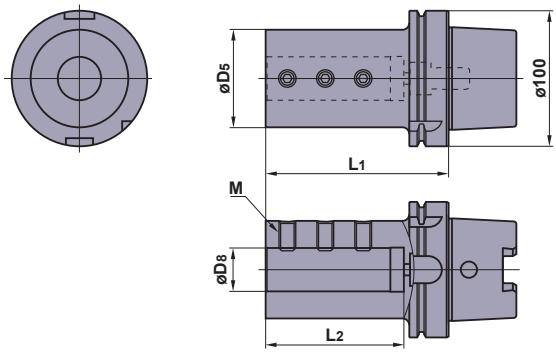

Descripción	Stock	Dimensiones (mm)					Masa		
		D5	D8	L1	L2	M	(kg)	Tornillo	Conducto de refrigeración
H100TH-B25-120	★	62	25	120	88	12	3.9	HSS12016	HSK-CP24S
-B32-135	★	72	32	135	102	12	4.8	HSS12018	
-B40-150	★	82	40	150	117	16	5.9	HSS16020	
-B50-180	★	92	50	180	147	16	7.7	HSS16020	

(Nota) Disponible para usar con casquillo para la instalación de herramientas redondas pequeñas.

CASQUILLO PARA BARRA DE MANDRINAR PARA H100TH-B32-135

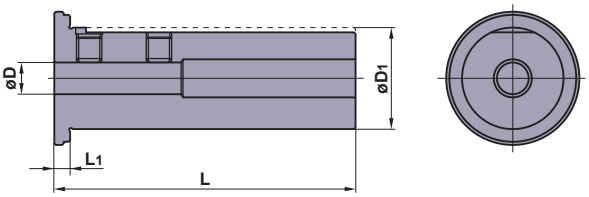

Descripción	Stock	Dimensiones (mm)				Masa	
		D	D1	L	L1	(kg)	Tornillo
SL3208-90	★	8	32	95	5	0.6	HSS06008
3210-90	★	10	32	95	5	0.5	HSS08008
3212-90	★	12	32	95	5	0.5	HSS08008
3216-90	★	16	32	95	5	0.5	HSS08006
3220-90	★	20	32	95	5	0.4	HSS08005

(Nota) Estos casquillos solo son compatibles con herramientas H100TH-B32-135

★ : **Existencia en Japón.**

REPUESTOS N001
DATOS TÉCNICOS P001

Memo